robot coupe®

New
Register your product on line

R 502 E • R 502 V.V. E • R 652 • R 652 V.V.

www.robot-coupe.com

Fr Enregistrez votre produit en ligne

Eng Register your product online

D Registrieren Sie Ihr Produkt online

Nl Registreer uw product online

Es Registre su producto en línea

It Registra il prodotto online

Po Registe o seu produto online.

Sw Registrera din produkt online

Ru Зарегистрировать онлайн ваш продукт

Pl Rejestracja produktu on-line

Cz Zaregistrujte svůj výrobek online

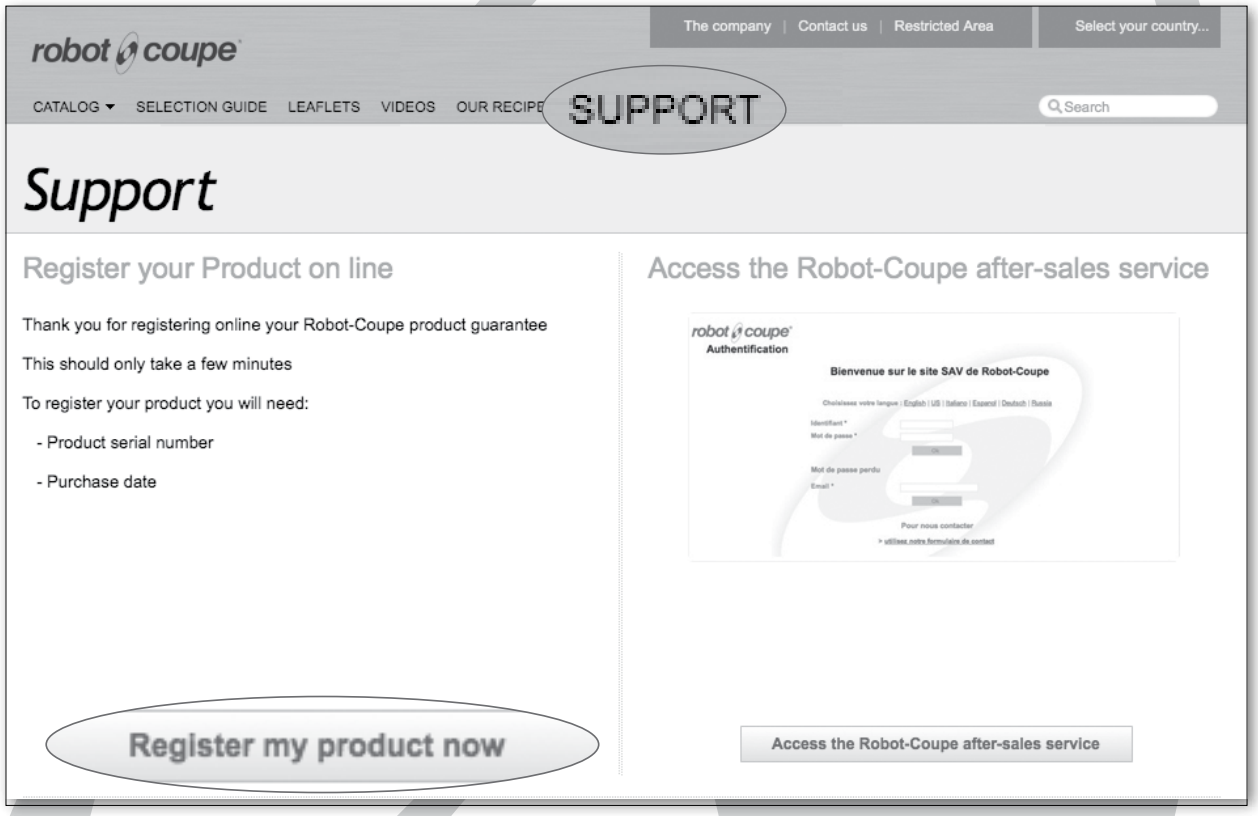

robot coupe®

PROHLÁŠENI O SHODĚ

Prohlašuje, že výše uvedený přístroje podle jejich typu je odpovídá:

- Požadavkům následujících evropských norem a zákonným předpisům států, které je převzaly do své legislativy :
  - Předpisu „Stroje“ 2006/42/ES
  - Předpisu „Nízké napětí“ 2006/95/ES
  - Předpisu „Elektromagnetická kompatibilita“ 2004/108/ES
  - Nařízení (ES) č. 1935/2004 o materiálech a předmětech určených pro styk s potravinami,
  - Nařízení (EU) č. 10/2011 o materiálech a předmětech z plastů určených pro styk s potravinami,
  - Předpisu “Omezování nebezpečných látek” (RoHS) 2002/95/ES,
  - Předpisu “DEEE” 2002/96/ES
- Požadavkům harmonizovaných evropských norem týkajících se bezpečnosti a hygieny:
  - EN ISO 12100: 2010: Bezpečnost strojů – Základní pravidla projektování,
  - EN 60204-1 - 2006: Bezpečnost strojů – Elektrovýbava strojů,
  - EN 12852: Přístroje pro přípravu jídel a blendery,
  - EN 1678-1998: Krouhače zeleniny,
  - EN 454: Planetové mixéry,
  - EN 12853: Ruční mixéry a šlehače (Ponorné mixery),
  - EN 14655: Nářezové stroje na chleba,
  - EN 13208: Stroje na loupání zeleniny,
  - EN 13621: Sušiče salátu,
  - EN 60529-2000: Index zabezpečovací:
    - IP 55 pro tlačítka ovládání,
    - IP 34 pro stroje.

Montceau en Bourgogne, 2. března 2015

Alain NODET
Výrobní ředitel

OBSAH

ZARUKA

DŮLEŽITÉ POKYNY

PRÁVĚ JSTE SI POŘÍDILI ROBOT
R 502 • R 502 V.V. • R 652 • R 652 V.V.
PŘÍSLUŠENSTVÍM KUTR / KROUHAČ ZELENINY

UVEDENÍ PŘÍSTROJE DO CHODU
- Připojení k síti
- Ovládací panel

FÁZE MONTÁŽE
- Příslušenství kutr
- Příslušenství krouhač zeleniny

POUŽITÍ & PŘÍPRAVA
- Příslušenství kutr
- Příslušenství krouhač zeleniny

OPCE

ČIŠTĚNÍ
- Blok motoru
- Příslušenství kutr
- Příslušenství krouhač zeleniny
- Nůž

ÚDRŽBA
- Nůž
- Těsnicí kroužek
- Krouhací čepele, hřebeny a strouhače

TECHNICKÉ CHARAKTERISTIKY
- Váha
- Rozměry
- Pracovní výška
- Hladina hluku
- Elektrické charakteristiky

BEZPEČNOST

NORMY

TECHNICKÉ ÚDAJE
- Rozložené pohledy
- Elektrická schémata a kabeláž

OMEZENÍ ZÁRUKY POSKYTOVANÉ FIRMOU ROBOT-COUPE S.N.C.

Záruka na přístroj ROBOT-COUPE je platná jeden rok ode dne jeho zakoupení: tuto záruku může uplatňovat pouze první kupující, to znamená distributor nebo dovozce.

Jestliže jste koupili přístroj ROBOT-COUPE u distributora, poskytuje záruku na Váš přístroj distributor (ověřte podmínky této záruky s Vaším distributorem).

Záruka, poskytovaná firmou ROBOT-COUPE, nenahrazuje záruku distributora, ale v případě nemožnosti uplatnit záruku u distributora, může být záruka ROBOT-COUPE uplatňována s určitými výhradami a na některých trzích.

Záruka robot-coupe s.n.c. se vztahuje pouze na vady spojené s materiálem a/nebo montáží přístroje.

ZÁRUKA ROBOT-COUPE S.N.C. SE NEVZTAHUJE NA DÁLE UVEDENÉ PŘÍPADY

1 - Jakékoliv poškození, způsobené nesprávným nebo nevhodným používáním, pádem přístroje nebo jakékoliv podobné poškození, způsobené nebo související s neodpovídajícím prováděním pokynů (nesprávně provedená montáž, chyba v používání, nesprávné čištění a/nebo údržba, nevhodné umístění...).

2 - Náklady na nabroušení a/nebo na výměnu různých prvků, ze kterých se skládají nože, otupené nože, poškozené nebo opotřebované nože po určité době používání, která může být považována za normální nebo výjimečnou

3 - Díly anebo náklady na práci, potřebné pro výměnu nebo opravu disků, nožů, ploch, upínacích součástí anebo poskvrněných, poškrábaných, poškozených, zdeformovaných nebo odbarvených příslušenství..

4 - Jakákoliv úprava, doplnění anebo oprava, provedené nekvalifikovanou anebo firmou k tomu neoprávněnou osobou.

5 - Doprava přístroje do servisu.

6 - Náklady na pracovní sílu na instalaci a zkoušení nových dílů nebo příslušenství (nádoby, disky, nože, připevnění) svévolně vyměněných.

7 - Náklady související se změnou směru otáčení třífázových elektromotorů (za změnu je odpovědný ten kdo ji provádí).

8 - ŠKODY VZNIKLÉ PŘI DOPRAVĚ. Za jakékoliv vady, viditelné nebo skryté, nese odpovědnost dopravce. Zákazník o nich musí informovat dopravce i odesílatele ihned po doručení zboží anebo ihned jakmile vady zjistí, pokud se jedná o skryté vady.

UCHOVÁVEJTE VŠECHNY ORIGINÁLNÍ KARTONY A OBALY, které budou vyžádány za účelem inspekce dopravce.

Záruka ROBOT-COUPE s.n.c. se vztahuje pouze na náhradu vadných dílů nebo přístrojů ROBOT-COUPE s.n.c. Firma ROBOT-COUPE s.n.c., ani žádná z jejích filiálek nebo přidružených společností, žádný distributor, obchodní zástupce, zaměstnanec nebo pojišťovací agent, nemohou být voláni k odpovědnosti za škody, ztráty nebo nepřímé náklady, související s přístrojem anebo s nemožností jej používat.

DOPORUČENÍ PRO INSTALACI PŘÍSTROJŮ SE ZMĚNOU RYCHLOSTI A PRO OCHRANU OSOB

Tato doporučení jsou platná pro přístroje vybavené asynchronním motorem a frekvenčním variátorem s jednofázovým nebo třífázovým napájením.

Poznámka:

- *Napájecí okruh a ochranná zařízení musejí odpovídat předpisům dané země.*
- *Elektrické zapojení přístroje musí vždy provádět kvalifikovaný elektrikář.*

Ochrana přístrojů

- Frekvenční variátory, stejně jako všechna elektronická zařízení, obsahují komponenty citlivé na elektrostatické výboje. Před provedením jakéhokoliv zásahu na těchto variátorech se musí osoby provádějící tyto práce zbavit všech elektrostatických výbojů.
- Při jakémkoli vnitřním zapojování musí být přístroj odpojen ze sítě.
- Opakované zapojování přístroje do sítě způsobí přetížení variátoru, což může vést k jeho poškození. Je nutné vždy dodržet prodlevu 3 minut mezi odpojením a opětovným zapojením.

Elektrické zapojení

- Přístroj je napájen jednofázovým proudem* až po variátor, který přemění proud na třífázový s proměnlivou frekvencí pro napájení motoru.
- Připojujte přístroj pouze do sítě s jednofázovým střídavým napětím* 200 – 240V / 50 nebo 60 Hz s uzemněním. Jakékoliv zvýšené napětí v síti by poškodilo variátor.
- Povinné uzemnění k zajištění bezpečnosti osob.

Ochrana osob pomocí jističů

Přístroje s frekvenčním variátorem vyžadují pečlivý výběr diferenčního jističe k zajištění ochrany osob: existují diferenční jističe citlivé na střídavý proud (typ AC), citlivé na impulsní proud (typ A) a citlivé na všechny typy proudu (typ B).

Nebezpečí! Variátory obsahují usměrňovač síťového napětí. Proto v případě zkratu může výchozí stejnosměrný proud zabránit rozpojení diferenčního jističe citlivého pouze na střídavý proud (typ AC).

Přístroj je napájen jednofázově*, je tedy vhodné použít diferenční jistič citlivý na pulzní proud (typ A), označený následujícím symbolem: ⩘ .

Pozor: *u jednotlivých výrobců mají tyto jističe různá označení.*

Přístroje s frekvenčním variátorem vydávají svodový proud na zemnicí drát, který může vést k nevhodnému rozpojení diferenčního jističe. K tomu může dojít z důvodu:

- Připojení více přístrojů se změnou rychlosti na jeden stejný diferenční jistič.
- Svodový proud vyššího přístroje na skutečném prahu rozpojení diferenčního jističe.

Pozor: *existují výrobní tolerance a u diferenčního jističe se jeho skutečný práh rozpojení nachází mezi 50 % a 100 % jeho teoretického nominálního prahu. V případě problému změřit svodový proud přístroje a skutečný práh rozpojení diferenčního jističe.*

V prvním kroku se řiďte vlastnostmi svého přístroje podle následující tabulky:

Přístroje	Napájení	Sekce vodičů (mm^2)	Diferenční jistič (Ph + N)	
			Ráže (A)	Práh (mA)
R 502 V.V. **R 652 V.V.**	200 - 240V 50 nebo 60 Hz **Jednafázovy**	2,5	B 20	≥ 30

*S výjimkou specifických trojfázových modelů 200 - 240V prodávaných v Japonsku.

DŮLEŽITÉ POKYNY

POZOR
TYTO POKYNY PEČLIVĚ ULOŽTE

POZOR: Abyste předešli zraněním (elektrickým proudem anebo jiným zraněním...) a hmotným škodám, způsobeným nesprávným používáním Vašeho přístroje, si pozorně přečtěte dále uvedené pokyny a bezpodmínečně je dodržujte. Přečtením této příručky se lépe seznámíte s Vaším přístrojem, což Vám umožní přístroj správně používat. Přečtěte si veškeré zde uvedené instrukce a dejte je také přečíst všem, kdo by mohli přístroj používat.

VYBALENÍ

• Přístroj vyjměte opatrně z obalu a vyjměte také všechny krabice nebo kartony, obsahující příslušenství nebo specifická zařízení.

• POZOR na řezné nástroje: čepele, kotouče…

INSTALACE

• Doporučujeme Vám postavit přístroj na dokonale pevný podklad.

PŘIPOJENÍ K SÍTI

• Vždy ověřte, že druh proudu Vaší elektrické sítě odpovídá označení na štítku bloku elektromotoru a že přístroj bude snášet procházející proud.

• Přístroj musí být bezpodmínečně uzemněn.

MANIPULACE

• S disky nebo noži manipulujte opatrně, jsou to řezné nástroje.

MONTÁŽNÍ POSTUP

• Dodržujte jednotlivé fáze montážního postupu (viz. strana 141) a ujistěte se, že jsou všechna příslušenství správně umístěna.

POUŽÍVÁNÍ

• Nikdy nezkoušejte zrušit ochranné a bezpečnostní systémy.

• Nikdy nevkládejte žádný předmět dovnitř pracovního prostoru.

• Nikdy neposouvejte zpracovávané produkty rukou.

• Přístroj nepřetěžujte.

• Nikdy neuvádějte přístroj do chodu naprázdno.

ČIŠTĚNÍ

• Z bezpečnostních důvodů přístroj vždy vypněte dříve než jej začnete čistit.

• Po ukončení práce vždy přístroj a všechna jeho příslušenství systematicky vyčistěte.

• Nevkládejte blok elektromotoru do vody.

• Hliníkové díly čistěte speciálním čistícím prostředkem určeným pro hliník.

• Pro čištění plastových dílů nepoužívejte příliš zásaditý čistící prostředek (s příliš silným obsahem sody nebo čpavku).

• V žádném případě nemůže být firma Robot-Coupe volána k odpovědnosti v případě nedodržení uživatelem základních pravidel čistoty a hygieny.

ÚDRŽBA

• Před jakýmkoliv zásahem na elektrických částech bezpodmínečně přístroj odpojte od sítě.

• Pravidelně kontrolujte stav těsnění nebo kroužků a správnou funkci ochranných prvků.

• Údržba a kontrolní prohlídka příslušenství musí být prováděny obzvlášť pečlivě, jsou-li v připravovaných směsích obsaženy korozívní látky (kyselina citrónová...).

• Přístroj nepoužívejte, jsou-li poškozeny přívodní kabel anebo zástrčka, nefunguje-li přístroj normálně anebo byl-li jakkoliv poškozen.

• Neváhejte se obrátit na Vaše Oddělení údržby, zjistíte-li jakýkoliv problém.

PRÁVĚ JSTE SI POŘÍDILI ROBOT R 502 • R 502 V.V. • R 652 • R 652 V.V. S KOMBINOVANÝM PŘÍSLUŠENSTVÍM KUTR / KROUHAČ ZELENINY

R 502, R 502 V.V., R 652 a R 652 V.V. je pracovní nástroj dokonale přizpůsobený potřebám profesionálů. Nabídne vám nesčetnou řadu služeb, které objevíte postupně při jeho používání.

Tento kombinovaný přístroj obsahuje příslušenství kutru a krouhače zeleniny. Ve funkci kutru umožňuje zpracování masa, zeleniny, přípravu jemných nádivek, paštik, drcení, hnětení…, a to nejdéle do 5 minut i u těch nejdelších úkonů. Pro funkci krouhání zeleniny je vybaven širokou řadou řezacích kotoučů pro přípravu nudliček, strouhání, tyčinek, kostiček a hranolek.

Jeho vlastnosti Vám umožní rychle poznat zcela jiné kulinářského umění.

Jednoduchá konstrukce tohoto přístroje umožňuje snadné použití jak kutru, tak krouhače zeleniny: montáž i demontáž obou příslušenství se provádí jedním pohybem ruky.

Důraz jsme kladli především na různé úkony, které vyvolají zastavení motoru.

Tento návod obsahuje důležité informace pro to, aby měl uživatel maximální užitek z přístroje, který si zakoupil.

Proto Vám vřele doporučujeme, abyste si příručku pozorne přečetli před uvedením přístroje do chodu.

Rovněž zde uvádíme několik příkladů zpracování, které vám umožní se rychle sžít s vaším přístrojem a ocenit tak jeho nesčetné kvality.

UVEDENÍ PŘÍSTROJE DO CHODU

• PŘIPOJENÍ K SÍTI

Dříve než přístroj připojíte, ověřte, zda druh proudu Vaší elektroinstalace odpovídá proudu uvedenému na štítku přístroje.

POZOR

PŘÍSTROJ MUSÍ BY´T BEZPODMÍNEČNĚ UZEMNĚN (RIZIKO ZABITÍ ELEKTRICKY´M PROUDEM).

R 502 • R 652 Třífázovy

ROBOT-COUPE vybavuje modely různými typy motorů:

230 x 400 V přepínatelný / 50 Hz / 3
400 V / 50 Hz / 3
220 V / 60 Hz / 3
380 V / 60 Hz / 3

Přístroj je dodáván s neizolovaným elektrickým kabelem, který stačí přizpůsobit elektrické zásuvce vhodné pro vaše zařízení. Tento kabel obsahuje čtyři dráty, z nichž jeden je uzemněný a ostatní tři jsou trojfázové.

Jestliže máte zástrčku se čtyřmi kolíčky:

1) Připojte zelený uzemňovací drát a žlutý drát na uzemňovací kolík.
2) Připojte další tři dráty na zbývající kolíky.

Jestliže máte zástrčku s pěti kolíčky, zapojení přístroje ROBOT-COUPE nevyžaduje nulový vodič, středový kolíček vaší zástrčky tak bude nevyužitý.

Přístroj spusťte naprázdno a ujistěte se, že se otáčí proti směru hodinových ručiček.

Šipka na víku ukazuje směr otáčení čepelí.
Otáčí-li se disk ve směru hodinových ručiček, zaměňte oba vodiče:

ZELENOŽLUTY' vodič je ochranný vodič, ten NEODPOJUJTE.

Zaměňte buď: ❶ a ❷ nebo
❶ a ❸ nebo
❷ a ❸ nebo

R 502 V.V. • R 652 V.V. Jednafázovy (Proměnlivá rychlost)

ROBOT-COUPE vybavuje tyto modely motorem + variátorem: 230 V / 50 - 60 Hz /1

Napájecí zásuvka musí být kalibrována minimálně na 13 ampér a raději 20 ampér při intenzivním používání.

• OVLÁDACÍ PANEL

Červené tlačítko	=	Vypnout
Zelené tlačítko	=	Zapnout
Černé tlačítko	=	Pulzní ovládání

R 502 • R 652: Volič rychlosti 750 nebo 1500 ot./min.

R 502 V.V. • R 652 V.V.:
Varianta kutr s rychlostí od 300 do 3500 ot./min.
Varianta krouhač zeleniny s rychlostí od 300 do 1000 ot./min.

MONTÁŽNÍ POSTUP

• PŘÍSLUŠENSTVÍ KUTR

1) Blok motoru proti vám, umístěte nádobu na blok motoru.

2) Otáčejte nádobu doprava, dokud se nezablokuje.

3) Nasaďte na osu motoru nůž a nechte ho sjet až na dno nádoby.

Ujistěte se, že je řádně nasazený tak, že s ním můžete v nádobě otáčet.

4) Nasaďte víko na nádobu a otáčejte jím doprava, dokud nezaklapne.

Došlo tím ke spojení, váš přístroj je tak připraven k provozu.

Pro modely R 502 a R 652, ve verzi kutru umístěte volič rychlosti na obrázek nože, abyste dosáhli rychlosti 1500 ot./min.

U modelů R 502 V.V. a R 652 V.V., se povolený rozsah rychlosti kutru přizpůsobuje automaticky a pohybuje se mezi 300 a 3500 ot./min.

• PŘÍSLUŠENSTVÍ KROUHAČ ZELENINY

Krouhač zeleniny se skládá ze dvou rozebíratelných částí: z nádoby krouhače a z víka.

1) Blok motoru máte proti sobě, nasaďte nádobu na krouhání zeleniny na blok motoru tak, aby se mírně odkláněl doleva, výstupní hrdlo máte mít po pravé straně.

2) Otáčejte nádobu doprava, dokud se nezablokuje. (pro demontáž této nádoby na krouhání zeleniny potom stačí stisknout nerezové tlačítko).

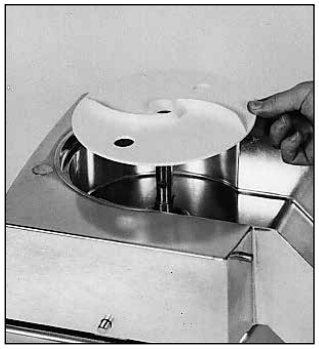

3) Nasaďte odváděcí kotouč z bílého plastu na osu motoru a zkontrolujte, zda je dobře umístěný na dně nádoby.

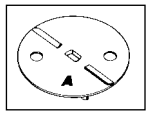

STRANOU A nahoru (nízké vytlačovací žebro) pro snadno zpracovatelné druhy ovoce nebo zeleniny (rajčata, houby…).

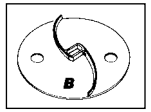

STRANOU B nahoru (vysoké vytlačovací žebro) pro všechny ostatní druhy ovoce a zeleniny.

4) Umístěte zvolený disk:

a) Vybrali jste si disk na krájení na plátky, tyčinky nebo krouhání: Umístěte disk na blok motoru.

Abyste se ujistili, že je disk ve správné poloze, otáčejte jím ve směru hodinových ručiček.

b) Vybrali jste si příslušenství pro krájení na kostičky: neboli mřížku spolu s diskem na krájení na plátky.

Disky plátkovače lze montovat s mřížkou pro krájení na kostičky a sice v dále uvedených kombinacích:

Mřížka pro krájení na kostičky / Plátkovač	5x5 mm	8x8 mm	10x10 mm	14x14 mm	20x20 mm	25x25 mm
5 mm	●					
8 mm		●				
10 mm			●			
14 mm				●		
20 mm					●	
25 mm						●

Možné kombinace jsou vyznačeny šedě a mohou být dodány na objednávku.

Mřížku na krájení na kostičky správně umístěte do nádoby krouhače.

Ujistěte se, že výstupek mřížky správně zapadá do výřezu v bloku motoru.

Potom nasaďte odpovídající disk na krájení na plátky (disk s přímým nožem). Abyste se ujistili, že je disk ve správné poloze, otáčejte jím ve směru hodinových ručiček.

c) Vybrali jste si příslušenství pro krájení hranolků:

Příslušenství se skládá z mřížky na hranolky a speciálního disku na krájení hranolků.

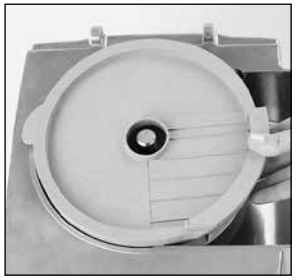

Umístěte mřížku na hranolky do nádoby krouhače. Ujistěte se, že je ve správné poloze, hřeben na hranolky musí být u výstupního otvoru.

Potom nasaďte odpovídající disk na krájení na plátky. Abyste se ujistili, že je disk ve správné poloze, otáčejte jím ve směru hodinových ručiček.

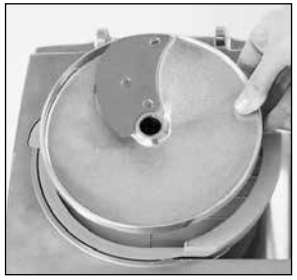

5) Nasaďte hlavu krouhače zeleniny na blok motoru. Upínací páčka je proti Vám, na pravé straně

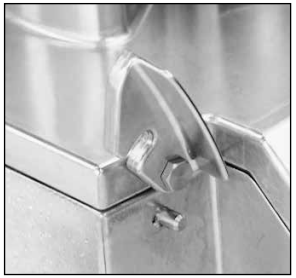

6) Zasuňte tyčku tvořící kloub do otvorů na zadní straně bloku motoru.

Pomocí blokačního klínu zablokujte víko na motorovém bloku. Váš přístroj je nyní připraven k provozu. **U modelů R 502 a R 652** ve verzi krouhače zeleniny je povolena pouze nízká rychlost (750 ot./min). Volič rychlosti je nefunkční. **U modelů R 502 V.V. a R 652 V.V.**, se povolený rozsah rychlosti krouhače upravuje automaticky a pohybuje se mezi 300 a 1000 ot./min.

VY'MĚNA DISKU:

1) Zastavení stroje. Blok motoru máte proti sobě, odblokujte hliníkovou západku po pravé ruce, která blokuje hlavu krouhače zeleniny na bloku motoru.

Poté nadzvedněte hlavu krouhače zeleniny tak, aby se vyklopila dozadu a uvolnila nádobu.

2) Vysuňte kotouč : vytlačujte jej zespodu pomocí náboje a je-li třeba, odblokujte jej otáčením proti směru hodinových ručiček a současně přitom otáčejte vytlačovacím diskem.

Bylo-li použito příslušenství pro krájení na kostičky, doporučujeme vyjmout mřížku + disk současně. Poté vyjměte odváděcí disk přes dva otvory.

3) Bylo-li použito příslušenství pro krájení na kostičky, doporučujeme vyčistit vnitřek nádoby pomocí vlhkého hadru anebo houby a zejména výstupek, o který se opírá mřížka.

Mřížku používejte vždy jen pečlivě očištěnou.

Nikdy nekrouhejte měkké produkty bezprostředně po tvrdých produktech bez pečlivého očištění mřížky.

4) Umístěte vytlačovací disk, plátkovač anebo kostičkovač, jak je popsáno v odstavci "Montážní postup" pod body 1) a 2).

5) Přiklopte víko krouhače zeleniny a zajistěte je na bloku motoru pomocí upínací páčky.

POUŽITÍ & PŘÍPRAVA

• PŘÍSLUŠENSTVÍ KUTR

Kutr vám umožní provádět všechny práce typu krájení za minimum času, zároveň vám však doporučujeme pozorně dohlížet na přípravu pokrmů, abyste dosáhli požadovaných výsledků.

Ovládání „Pulzní" vám umožní pracovat s impulsy, a tak dosáhnout nejvyšší přesnosti krájení v rámci zvláštních příprav, jako jsou některé sekané a šlehané pokrmy.

POUŽITÍ	R 502 R 502 V.V. Max. množ. hotového výrobku (kg)	R 652 R 652 V.V. Max. množ. hotového výrobku (kg)	R 502 V.V. R 652 V.V. Doporučená rychlost (ot./min.)	Doba práce (min.)
SEKAT				
• MASA				
Sekaný řízek / tatarský biftek	1,5	2	1200/1500	3
Prejt / rajčatový protlak	2	2,5	1200/1500	3
Zelenina / salám	2,5	2,5	1200/1500	4
• RYBY				
Tresčí pomazánka /masové knedlíčky	2,5	3	3000	5
Nádivky z ryb	2,5	3	3000	5
• ZELENINA				
Česnek / petržel / cibule / šalotka	0,5/1	0,5/1,5	1500/2000	3
Polévka / zeleninová kaše	2	3	2500/3000	4
• OVOCE				
Pyré / ovocné šťávy	2	3	2500/3000	4
ÉMULZE				
Majonéza / provensálská majonéza / remuláda	3	3,5	600/1500	3
Béarnaise / holandská omáčka	2	3	600/1500	5
másla / lososí	2	2,5	600/1500	4
HNĚTENÍ				
Máslové těsto / jemné třené těsto	2	2,5	900/1500	4
Listové těsto	2	2,5	900/1500	4
Těsto na pizzu / chlebové těsto	2	2,5	900/1500	4
DRCENÍ				
Suché plody	1	1,5	900/1500	4
Zmrzlina	1	1,5	900/1500	4
Strouhanka	1	1,5	900/1500	4
MÍSENÍ				
			300/600	

Uvažuje se o dalším využití R 502, R 502 V.V., R 602 a R 652 V.V. Uvedené hodnoty mají pouze informativní charakter, ale dá se u nich předpokládat změna s ohledem na kvalitu ingrediencí nebo s ohledem na recept.

• PŘÍSLUŠENSTVÍ KROUHAČ ZELENINY

Krouhač zeleniny je vybaven dvěma žlaby:
- **velký otvor** pro krouhání zeleniny jako zelí, celer, salát, rajčata atd.
- **trubicový otvor** určený pro podlouhlou nebo křehkou zeleninu, pro perfektní plátkování.

Kvalita řezu je optimální, je-li tato komora používána při krouhání jako vodící plocha.

POUŽÍVÁNÍ VELKÉHO ŽLABU

- Zdvihněte páku a uvolněte přístup do žlabu.
- Naplňte zeleninou až po horní okraj žlabu.
- Vraťte páku na místo svisle nad žlab.
- Začněte na páku tlačit, potom přístroj spusťte a dál tlačte, tak dlouho až nebude ve žlabu žádná zelenina.

POUŽÍVÁNÍ TRUBICOVÉHO ŽLABU

- Naplňte zeleninou až po horní okraj žlabu.
- Začněte tlačit na páku, přístroj spusťte a tlačte tak dlouho, až bude veškerá zelenina nakrájena.

PLÁTKOVAČ	
P 0,6	mandle
P 0,8	zelí
P 1	mrkev / zelí / okurka / cibule / brambor / pór
P 2 / P 3	citrón / mrkev / houby / zelí / brambor / okurka / cukíny / cibule / pór / paprika
P 4 / P 5	baklažán / červená řepa / mrkev / houby / okurka / paprika / křen / salát / brambor / rajčata
P 8 / P 10	baklažán / brambor / cukíny / mrkev
P 14	brambor / cukíny / mrkev
P 4 mm	4 mm vařené brambory
P 6 mm	6 mm vařené brambory

VLNKOVAČ	
V 2	červená řepa / brambor / mrkev / cukíny
V 3	červená řepa / brambor / mrkev / cukíny
V 5	červená řepa / brambor / mrkev / cukíny

STROUHAČ			
S 1,5	celer / sýr	**S 7**	zelí / sýr
S 2	mrkev / celer / sýr	**S 9**	zelí / sýr
S 3	mrkev	**Parmezán** / čokoláda	
S 5	zelí / sýr	**Křen**	

NUDLIČKOVAČ	
N 1x8	mrkev / celer / brambor
N 1x26	cibule / zelí
N 2x2	mrkev / celer / brambor
N 2x4	mrkev / červená řepa / cukíny / brambor
N 2x6	mrkev / červená řepa / cukíny / brambor
N 2x10	mrkev / červená řepa / cukíny / brambor
N 4x4	baklažán / červená řepa / cukíny / brambor
N 6x6	baklažán / červená řepa / celer / cukíny / brambor
N 8x8	celer / brambor

KOSTKY	
K 5x5	brambor / mrkev / cukíny
K 8x8	brambor / mrkev / cukíny / burák / řepa
K 10x10	brambor / mrkev / cukíny / burák / řepa
K 14x14	brambor / mrkev / cukíny / burák / řepa

HRANOLKY	
H 8x8	brambor
H 10x10	brambor
H 10x16	brambor

OPCE

U modelů R 502 a R 502 V.V., je k dispozici volba hrubě nebo jemně zoubkovaného nože.

U modelů R 652 a R 652 V.V., je k dispozici volba hrubě nebo jemně zoubkovaných nožů.

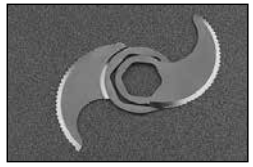

Hrubě zoubkované nože umožňují práce typu hnětení a mletí.

ČIŠTĚNÍ

POZOR

S ohledem na Vaši bezpečnost Vám doporučujeme, abyste přístroj vždy nejprve vypnuli a potom teprve jej čistili (riziko zabití elektrickým proudem).

• BLOK MOTORU

Nikdy nenořte blok motoru do vody, čistěte ho pomocí vlhkého hadříku nebo houby.

• PŘÍSLUŠENSTVÍ KUTR

Po odstranění víka uvolněte nádobu z držáku motoru stisknutím páčky zabudované v držadle pro odblokování, poté zatáhněte směrem nahoru, čímž se nádoba oddělí, nůž zůstává v nádobě, aby se zajistilo dokonalé uzavření při přípravě tekutiny.

Jestliže je připravovaný pokrm tuhý, vytáhněte nůž a vyprázdněte obsah nádoby.

Případně umístěte nádobu a poté nůž zpět na osu a nechejte přístroj pracovat, nůž tak bude zbaven zbytků zpracovávaných surovin.

Je také možné přemytí přidáním teplé vody do nádoby, kdy potom necháte přístroj několik minut v chodu.

• PŘÍSLUŠENSTVÍ KROUHAČ ZELENINY

Odmontujte všechny díly krouhače zeleniny, tedy víko, kotouč, odváděcí kotouč a nádobu (stisknutím nerezového tlačítka pro odblokování), a očistěte je.

Mytí v myčce nádobí se nedoporučuje, aby se zabránilo zčernání hliníku, doporučujeme vám proto ruční mytí pomocí mycího prostředku. V případě mytí v myčce vám doporučujeme používat speciální mycí prostředek na hliník.

• NŮŽ

Nůž je celý nerezový a u R 652 - R 652 V.V. je kompletně demontovatelný pro snadnější čištění.

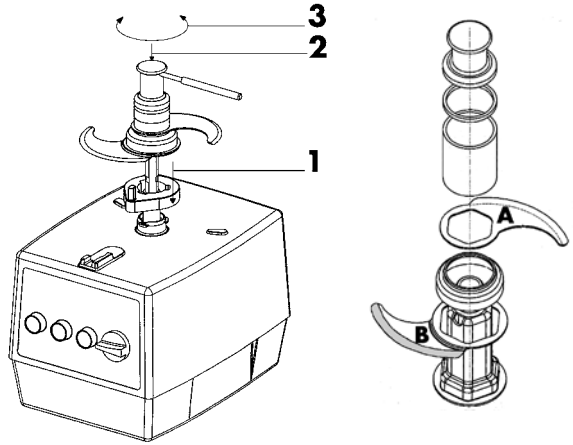

Odpojte přístroj.

1 - Nasaďte nástroj pro demontáž nože na osu motoru.

2 - Nasaďte nůž na osu.

3 - Dejte demontážní tyčinku do otvoru na straně kloboučku nože. Otáčejte maticí po směru hodinových ručiček pro utažení a opačným směrem pro povolení. V obou dvou případech se čepel opře o nálitek nástroje pro demontáž nože.

A - Horní čepel.

B - Spodní čepel.

Po očištění nože vždy dobře osušte lamely, aby se předešlo případné oxidaci.

DŮLEŽITÉ

Ověřte, zda lze mycí prostředek použít na předměty z hliníku. Některé silné alkalické (například s vysokým podílem sody nebo čpavku) prostředky na mytí jsou totiž naprosto neslučitelné s hliníkem a mohou způsobit zčernání předmětů.

ÚDRŽBA

• NŮŽ

Ostří se pouze hladké čepele.

Po každém použití se doporučuje lehké přebroušení čepelí nože ocílkou, zvláště po krájení petržele.

Jednou měsíčně je nabruste důkladněji pomocí velmi jemného brusného kamínku dodávaného spolu s přístrojem.

Výsledek krájení závisí především na stavu vašich čepelí a jejich opotřebení. Nůž je ve skutečnosti dílem, který podléhá opotřebení, je tedy nezbytné ho čas od času vyměnit, aby bylo dosahováno stále stejné kvality hotového výrobku.

• TĚSNÍCÍ KROUŽEK

Těsnící kroužek na ose elektromotoru mu sí být pravidelně potřen olejem (používejte stolní olej).

Aby byla zajištěna dokonalá těsnost elektromotoru, doporučuje se pravidelně kontrolovat stav opotřebení tohoto kroužku a v případě potřeby jej vyměnit.

Těsnící kroužek je snadno vyměnitelný, aniž by bylo třeba demontovat elektromotor. Doporučujeme Vám pozorně dbát, aby byl kroužek stále v dobrém stavu.

• NOŽE, HŘEBENY A STROUHAČE

Nože plátkovačů, hřebeny nudličkovačů a strouhače jsou díly podléhající opotřebení. Aby zůstala zachována stále stejná kvalita řezu, musí být tyto díly pravidelně vyměňovány.

TECHNICKÉ CHARAKTERISTIKY

• VÁHA

	Netto	Brutto
R 502 komplet (bez disku)	30 kg	32 kg
R 502 V.V. komplet (bez disku)	34 kg	36 kg
R 652 komplet (bez disku)	32,5 kg	37,5 kg
R 652 V.V. komplet (bez disku)	34,5 kg	39,5 kg

• ROZMĚRY (v mm)

	A	B	C	D	E	F	G
R 502 / R 502 V.V.	480	347	280	265	395	378	300
R 652 / R 652 V.V.	520	347	280	265	434	378	335

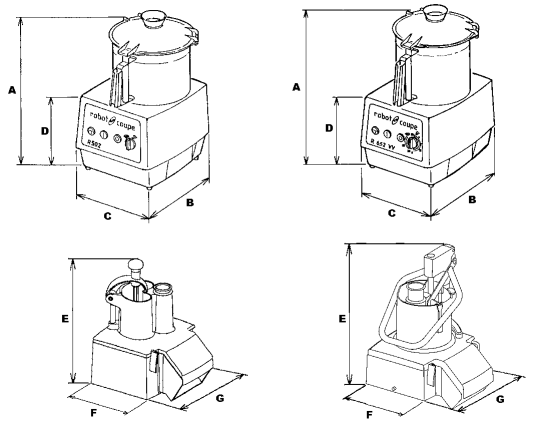

• PRACOVNÍ VÝŠKA

Doporučujeme instalovat přístroj na rovnou stabilní plochu, aby byl horní okraj nádoby ve výšce od 1,20 m do 1,30 m.

• HLADINA HLUKU

Hladina trvalého akustického hluku přístroje při chodu naprázdno je nižší než 70 dB(A).

• ELEKTRICKÉ CHARAKTERISTIKY

Trojfázový přístroj R 502

Motor	Rychlost krouhače zeleniny (ot/min)	Rychlost kutru (ot/min)	Intenzita (A)
230 x 400 V/50 Hz	750	1500	230V=3,1 400V=1,8 230V=3,6 400V=2,1
400 V/50 Hz	750	1500	2,2 2,4
220 V/60 Hz	900	1800	3,6 3,8
380 V/60 Hz	900	1800	2,1 2,2

Jednofázový přístroj R 502 V.V

Motor	Rychlost krouhače zeleniny (ot/min)	Rychlost kutru (ot/min)	Intenzita (A)
230 V/50-60 Hz	od 300 do 1000	od 300 do 3500	12

Trojfázový přístroj R 652

Motor	Rychlost krouhače zeleniny (ot/min)	Rychlost kutru (ot/min)	Intenzita (A)
230 x 400 V/50 Hz	750	1500	230V=3,1 400V=1,8 230V=3,6 400V=2,1
400 V/50 Hz	750	1500	2,2 2,4
220 V/60 Hz	900	1800	3,6 3,8
380 V/60 Hz	900	1800	2,1 2,2

Jednofázový přístroj R 652 V.V.

Motor	Rychlost krouhače zeleniny (ot/min)	Rychlost kutru (ot/min)	Intenzita (A)
230 V/50-60 Hz	od 300 do 1000	od 300 do 3500	13

- Výkonnost je uvedena v tabulce základních charakteristik

BEZPEČNOST

P O Z O R

Nůž a čepele jsou řeznými nástroji, zacházejte s nimi opatrně.

Přístroje R 502, R 502 V.V., R 652 a R 652 V.V. jsou vybaveny bezpečnostním magnetickým systémem a brzdou motoru.

Při otevření víka krouhače zeleniny nebo kutru se motor zastaví.

Pro znovuspuštění přístroje stačí pouze uzavřít víko a stisknout zelené tlačítko.

Aby se předešlo stříkancům při přípravě tekutých surovin, doporučujeme vždy před otevřením víka zastavit přístroj.

R 502, R 502 V.V., R 652 a R 652 V.V. je vybaven **tepelnou ochranou**, která automaticky zastaví elektromotor v případě příliš dlouhého používání nebo při přetížení.

V takovém případě vyčkejte, až přístroj zchladne a poté ho můžete znovu spustit.

PŘIPOMENUTÍ

Nikdy nezkoušejte zrušit ochranné a bezpečnostní systémy.

Nikdy nevkládejte žádný předmět dovnitř pracovního prostoru.

Nikdy neposouvejte zpracovávané produkty rukou.

Přístroj nepřetěžujte.

Nikdy nespouštějte přístroj naprázdno.

NORMY

Odvolávat se na prohlášeni o shodě na straně 3.

robot coupe®

R 502 E

N° de série / Serial number
- 477 - - - - - - -

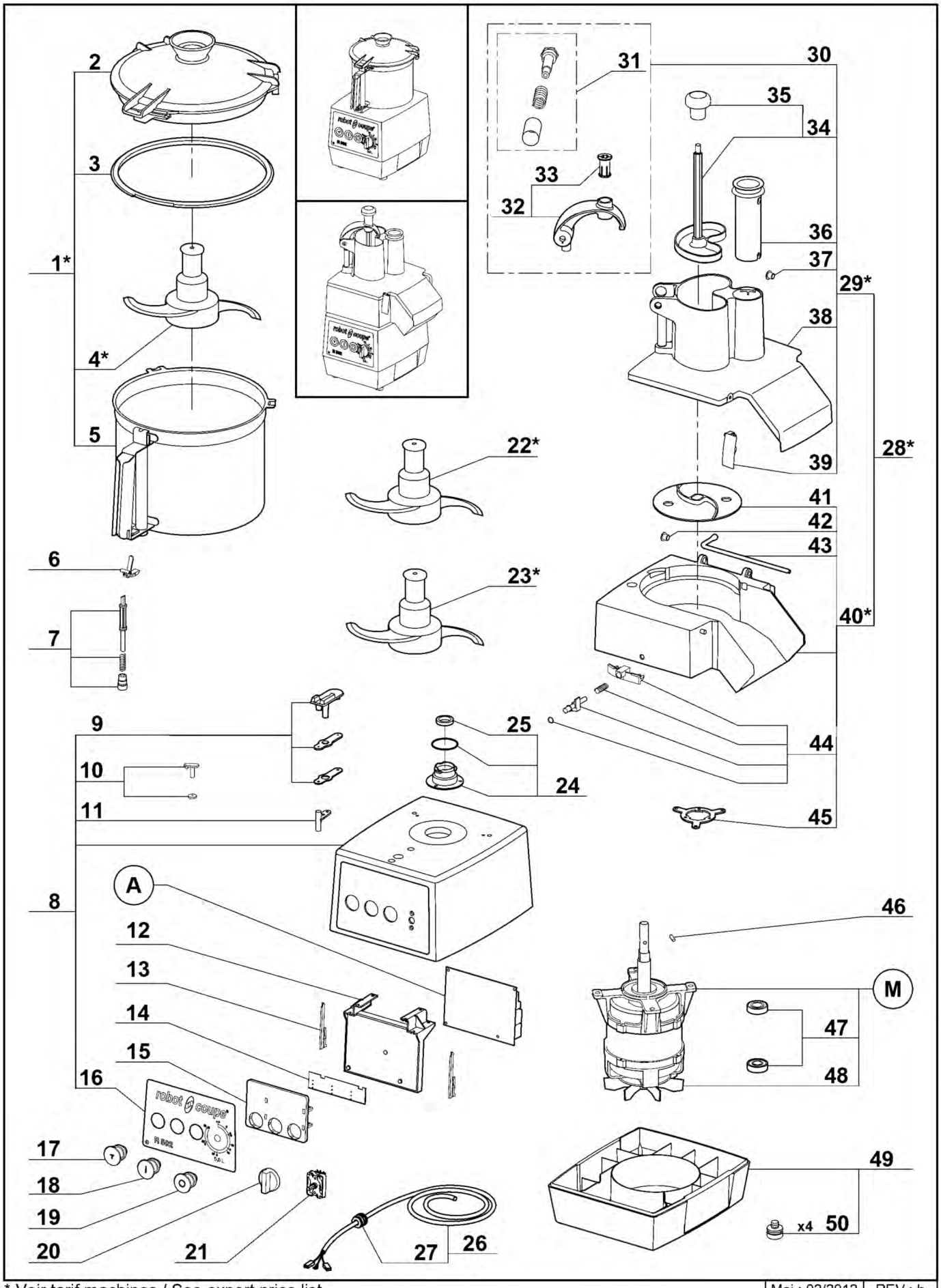

* Voir tarif machines / See export price list

Maj : 02/2012 | REV : b

robot coupe®

R 502 E

N° de série / Serial number
- 477 - - - - - - -

Index	Pièce / Part	Désignation	Description
1*	27 127*	CUTTER COMPLET	CUTTER ATTACHMENT
2	29 341	COUVERCLE CUTTER	CUTTER LID
3	117 100	JOINT COUVERCLE	LID SEAL
4*	27 120*	COUTEAU LISSE	COMPLETE STRAIGHT BLADE
5	117 106	CUVE CUTTER	CUTTER BOWL
6	39 827	ENS. GACHETTE CUVE R 502	SPRING CATCH ASSEMBLY
7	39 474	ENS. TIGE SECURITE R 502	SAFETY ROAD ASSEMBLY
8	39 831	ENS. SUPPORT MOTEUR	MOTOR SUPPORT ASSEMBLY
9	29 586	ENS. ILS CUTTER	REED SWITCH CUTTER ASSEMBLY
10	29 336	ENS. APPUI CUVE	BOWL SUPPORT ASSEMBLY
11	39 277	ENS. ILS COUPE LEGUMES	REED SWITCH VEGETABLE ASSEMBLY
12	117 809	SUPPORT PLATINE	CONTROL BOARD SUPPORT
13	117 703	CLAVETTE	KEY
14	117 813	CARTE BOUTON	CONTROLS PCB
15	29 533	ENS. SUPPORT PLATINE	PCB SUPPORT ASSEMBLY
16	39 818	ENS. PLAQUE FRONTALE	FRONT PLATE ASSEMBLY
17	502 171	BOUTON NOIR	BLACK KNOB
18	502 170	BOUTON VERT	GREEN KNOB
19	502 169	BOUTON ROUGE	RED KNOB
20	117 072	POIGNEE COMMUTATEUR	COMMUTATOR HANDLE
21	117 792	COMMUTATEUR	COMMUTATOR
22*	27 121*	COUTEAU CRANTE	COMPLETE SERRATED BLADE
23*	27 351*	COUTEAU DENTE	FINE SERRATED BLADE
24	39 088	ENS. PORTE JOINT	SEAL SUPPORT ASSEMBLY
25	501 624	BAGUE D'ETANCHEITE	SEAL RING
26	515 570	CABLE D'ALIMENTATION	POWER CORD
27	515 515	PRESSE ETOUPE	STRAIN RELIEF
28*	27 340*	ENS. COUPE LEGUMES COMPLET	VEGETABLE SLICER ATT ASSEMBLY
29*	39 821*	ENS. COUVERCLE COUPE LEGUMES	VEGETABLE LID ASSEMBLY
30	39 824	ENS. GUIDE POUSSOIR + AXE	PUSHER GUIDE + AXLE ASSEMBLY
31	39 704	ENS. AXE DE CHAPPE	GUIDE AXLE ASSEMBLY
32	39 826	ENS. GUIDE POUSSOIR	PUSHER GUIDE ASSEMBLY
33	100 638	BAGUE DE GUIDAGE	PUSHER GUIDE
34	39 701	ENS. POUSSOIR LEGUMES	VEGETABLE PUSHER ASSEMBLY
35	117 452	POMMEAU	HANDLE PUSHER
36	118 324	POUSSOIR CAROTTES	CARROTS PUSHER
37	39 705	ENS. BAGUE EPAULEE	SHOULDERED RING ASSEMBLY
38	39 823	ENS. COUVERCLE COUPE LEGUMES	VEGETABLE SLICER LID ASSEMBLY
39	29 501	ENS. TAQUET D'ACCROCHAGE	CLINCH CLIP ASSEMBLY
40*	39 820*	ENS. CUVE COUPE LEGUMES	VEGETABLE SLICER BOWL ASSEMBLY
41	102 690	DISQUE EVACUATEUR GRIS	GREY SLING PLATE
42	29 058	ENS. BAGUE EPAULEE	SHOULDERED RING ASSEMBLY
43	100 703	ENS. TIGE VERROUILLAGE	LOCKING ROD ASSEMBLY
44	39 834	ENS. PLAQUE DE VERROUILLAGE	VEGETABLE LOCKING PLATE ASSEMBLY
45	118 433	ETOILE ACCROCHAGE	STAR FIXING
46	110 308	GOUPILLE AXE MOTEUR	MOTOR SHAFT PIN
47	39 819	ENS. ROULEMENT MOT R 502	BEARING ASSEMBLY
48	105 885	VENTILATEUR	FAN
49	29 581	ENS. SOCLE	BASE ASSEMBLY
50	39 833	PIED GRIS	GREY FOOT

* Voir tarif machines / See export price list

Maj : 02/2012 | REV : b

robot coupe®

R 502 E

N° de série / Serial number
- 477 - - - - - - -

Index	Désignation	Description
A	PLATINE	POWER CIRCUIT BOARD
M	MOTEUR	MOTOR

Machine	Voltage	A	M
2 460 Pack 7D SWE	400/50/3	102 600	303 042
2 464 Pack 4D SWE			
24 322 Navy	440/60/3		303 044
2 487 Navy			
24 292	220/60/3		303 055
2 485			
24 291	415/50/3		303 043
2 484			
24 290	400/50/3		303 042
2 483			
24 289	380/60/3		303 047
2 482			
24 293	230/400/50/3	112 600	303 113
2 468			

* Voir tarif machines / See export price list

Maj : 02/2012 | REV : b

robot coupe®

R 502 V.V.E

N° de série / Serial number
- 479 - - - - - - -
- 566 - - - - - - -

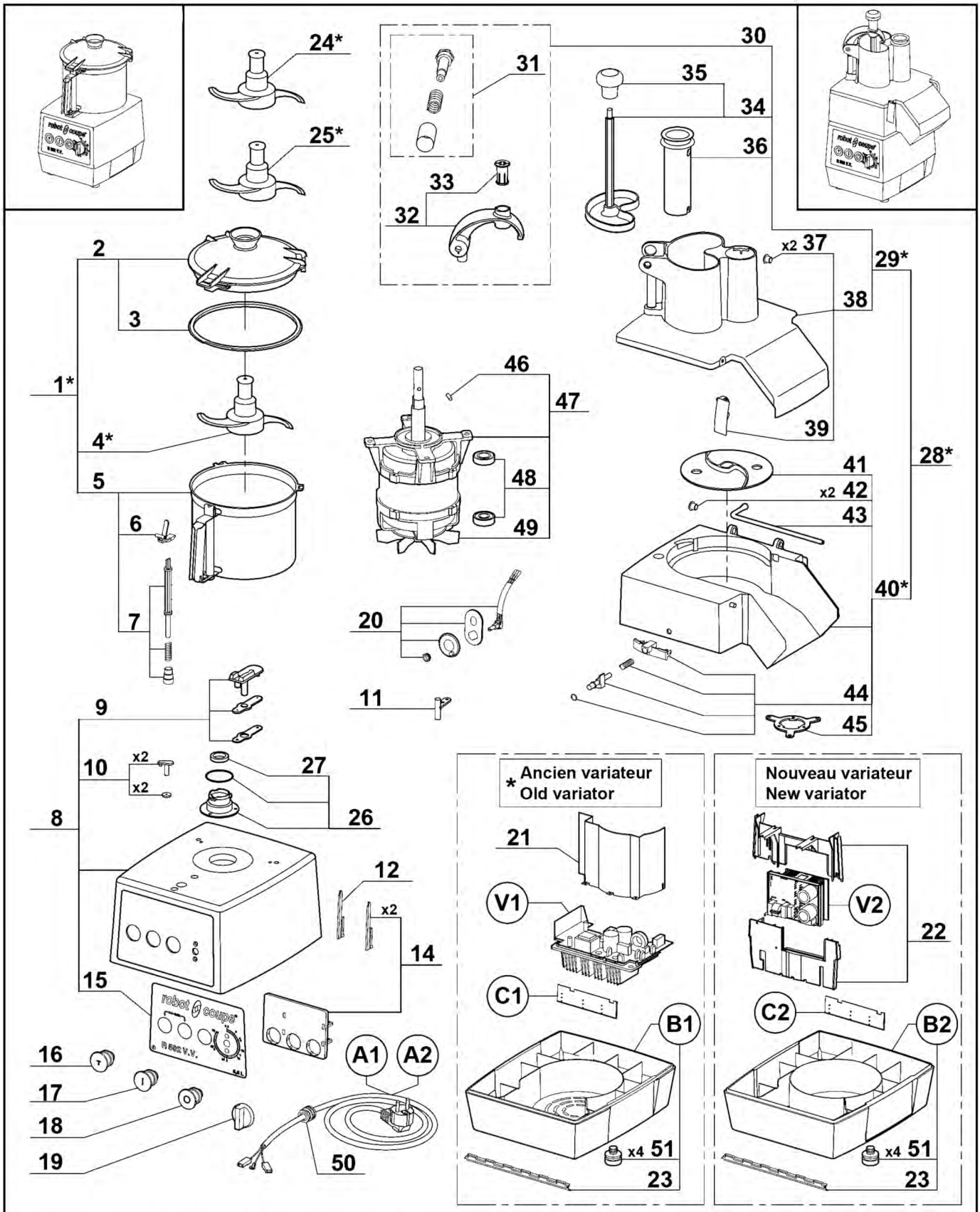

* L'ancien variateur n'est plus disponible, pour le remplacer, commander le kit de mise à niveau référence 39975. Vous recevrez le nouveau variateur V2, le socle B2, la carte boutons C2, le support variateur 22, les vis et la notice.

* Old variator is no more available, to replace it, order the upgrade kit part number 39975. You will receive the new variator V2, the base B2, the controls board C2, the variator support 22, the screws and the technical instruction.

* Voir tarif machines / See export price list

robot coupe®

R 502 V.V.E

N° de série / Serial number
- 479 - - - - - - -
- 566 - - - - - - -

Index	Pièce / Part	Désignation	Description
1*	27 127*	CUTTER COMPLET	CUTTER ATTACHMENT
2	29 341	ENS.COUVERCLE CUTTER	CUTTER LID ASSEMBLY
3	117 100	JOINT COUVERCLE	LID SEAL
4*	27 120*	COUTEAU LISSE	SMOOTH BLADE
5	117 106	CUVE CUTTER	CUTTER BOWL
6	39 827	ENS. GACHETTE CUVE	BOWL LATCH ASSEMBLY
7	39 474	ENS. TIGE SECURITE	SAFETY ROD ASSEMBLY
8	39 829	ENS. SUPPORT MOTEUR	MOTOR SUPPORT ASSEMBLY
9	29 586	ENS. INTERRUPTEUR DE SECURITE CUTTER	CUTTER SAFETY SWITCH ASSEMBLY
10	29 336	ENS. APPUIS CUVE (x2)	BOWL SUPPORT ASSEMBLY (x2)
11	39 277	ENS. INTERRUPTEUR DE SECURITE C-LEGUMES	VEGETABLE SLICER SAFETY SWITCH ASSEMBLY
12	117 703	CLAVETTE	KEY
14	29 533	ENS. SUPPORT PLATINE	PCB SUPPORT ASSEMBLY
15	39 816	PLAQUE FRONTALE	FRONT PLATE
16	502 171	BOUTON NOIR	BLACK KNOB
17	502 170	BOUTON VERT	GREEN KNOB
18	502 169	BOUTON ROUGE	RED KNOB
19	117 073	POIGNEE POTENTIOMETRE	POTENTIOMETER HANDLE
20	39 202	POTENTIOMETRE	POTENTIOMETER
21	103 905	DEFLECTEUR	DEFLECTOR
22	39 973	SUPPORT VARIATEUR	VARIATOR SUPPORT
23	117 705	SEPARATEUR DE FLUX	AIR FLOW SEPARATOR
24*	27 121*	COUTEAU CRANTE	SERRATED BLADE
25*	27 351*	COUTEAU DENTE	FINE SERRATED BLADE
26	39 088	ENS. PORTE JOINT	SEAL SUPPORT ASSEMBLY
27	501 624	BAGUE D'ETANCHEITE	SEAL RING
28*	27 340*	COUPE-LEGUMES COMPLET	VEGETABLE SLICER ATTACHMENT
29*	39 821*	ENS. COUVERCLE COUPE-LEGUMES	VEGETABLE SLICER LID ASSEMBLY
30	39 824	ENS. GUIDE POUSSOIR + AXE	PUSHER GUIDE + AXLE ASSEMBLY
31	39 704	ENS. AXE DE CHAPPE	GUIDE AXLE ASSEMBLY
32	39 826	ENS. GUIDE POUSSOIR	PUSHER GUIDE ASSEMBLY
33	100 638	BAGUE DE GUIDAGE	PUSHER GUIDE RING
34	39 701	ENS. POUSSOIR LEGUMES	VEGETABLE PUSHER ASSEMBLY
35	117 452	POIGNEE POUSSOIR	PUSHER HANDLE
36	118 324	POUSSOIR CAROTTES	CARROTS PUSHER
37	39 705	ENS. BAGUE EPAULEE (x2)	SHOULDERED RING ASSEMBLY (x2)
38	39 823	COUVERCLE COUPE-LEGUMES COMPLET	COMPLETE VEGETABLE SLICER LID
39	29 501	ENS. TAQUET D'ACCROCHAGE (x2)	CLINCH CLIP ASSEMBLY (x2)
40*	39 820*	ENS. CUVE COUPE-LEGUMES	VEGETABLE SLICER BOWL ASSEMBLY
41	102 690	DISQUE EVACUATEUR	SLING PLATE
42	29 058	ENS. BAGUE EPAULEE	SHOULDERED RING ASSEMBLY
43	100 703	ENS. TIGE VERROUILLAGE	LOCKING ROD ASSEMBLY
44	39 834	ENS. PLAQUE DE VERROUILLAGE	LOCKING PLATE ASSEMBLY
45	118 433	ETOILE ACCROCHAGE	STAR FIXING
46	110 308	GOUPILLE AXE MOTEUR	MOTOR SHAFT PIN
47	303 009	MOTEUR	MOTOR
48	39 819	ENS. ROULEMENTS	BEARINGS ASSEMBLY
49	105 885	VENTILATEUR	FAN
50	515 515	PRESSE ETOUPE	STRAIN RELIEF
51	39 833	PIED GRIS (x4)	GREY FOOT (x4)

* Voir tarif machines / See export price list

Maj : 03/2011 | REV : c

robot coupe®

R 502 V.V.E

N° de série / Serial number
- 479 - - - - - - -
- 566 - - - - - - -

Index	Désignation	Description
A1 - A2	CABLE D'ALIMENTATION	POWER CORD
B1 - B2	ENS. SOCLE	BASE ASSEMBLY
C1 - C2	CARTE BOUTONS	CONTROLS BOARD
V1 - V2	VARIATEUR	VARIATOR

Machine	Voltage	N°de série / Serial number							
		479*				566			
		A1	B1	C1	V1	A2	B2	C2	V2
24 319 UK	230/50-60/1	503 126	29 581	117 706	39 975	39 979	29 620	39 977	39 972
2 480 UK									
24 320 Aust		504 289				39 980			
2 479 Aust									
2 461 Pack 7D SWE		503 978				39 978			
2 465 Pack 4D SWE									
24 318									
2 481									
24 566 BRA		-				39 603			
3 550 BRA									

*
*

robot coupe®

R 652

N° de série / Serial number
- 682 - - - - - - -

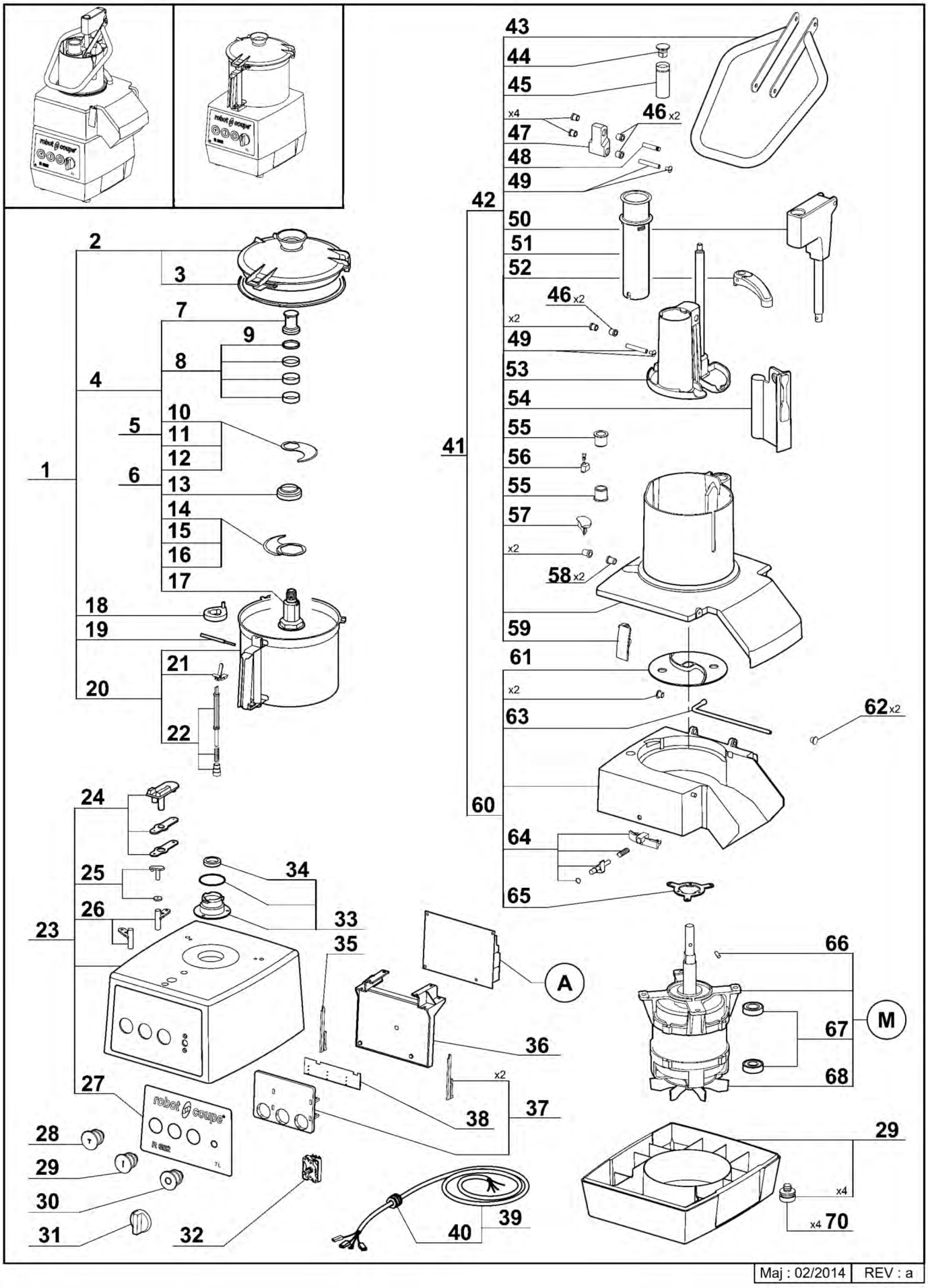

robot coupe®

R 652

N° de série / Serial number
- 682 - - - - - - -

Index	Pièce / Part	Désignation	Description
1	27 128	CUTTER COMPLET	CUTTER ATTACHMENT
2	29 341	COUVERCLE CUTTER	CUTTER LID
3	117 100	JOINT COUVERCLE	LID SEAL
4	27 124	ENSEMBLE COUTEAU LISSE	STRAIGHT BLADE ASSEMBLY
5	27 125	ENSEMBLE COUTEAU CRANTE	SERRATED BLADE ASSEMBLY
6	27 352	ENSEMBLE COUTEAU DENTE	FINE SERRATED BLADE ASSEMBLY
7	102 073	ECROU DE COUTEAU	BLADE LOCKING NUT
8	39 835	ENS. BAGUES COUTEAU	BLADE RING ASSEMBLY
9	117 031	BAGUE PLASTIQUE 5mm	PLASTIC RING 5mm
10	117 033	LAME SUPERIEURE LISSE	UPPER BLADE STRAIGHT
11	117 035	LAME SUPERIEURE CRANTE	UPPER BLADE SERRATED
12	106 519	LAME SUPERIEURE DENTE	UPPER BLADE FINE SERRATED
13	117 029	ENTRETOISE BASSE	LOWER SPACER
14	117 032	LAME INFERIEURE LISSE	LOWER BLADE STRAIGHT
15	117 034	LAME INFERIEURE CRANTE	LOWER BLADE SERRATED
16	106 520	LAME INFERIEURE DENTE	LOWER BLADE FINE SERRATED
17	103 904	SUPPORT COUTEAU	BLADE SUPPORT
18	117 320	DEMONTE COUTEAU	DISSASEMBLY BLADES TOOL
19	101 845	CLEF COUTEAU	KNIFE KEY
20	117 107	CUVE CUTTER	CUTTER BOWL
21	39 827	ENS. GACHETTE CUVE	SPRING CATCH ASSEMBLY
22	39 475	ENS. TIGE SECURITE	SAFETY ROD ASSEMBLY
23	49 105	ENS. SUPPORT MOTEUR	MOTOR SUPPORT ASSEMBLY
24	29 586	ENS. ILS CUTTER	CUTTER REED SWITCH ASSEMBLY
25	29 336	ENS. APPUI CUVE (x2)	BOWL SUPPORT ASSEMBLY (x2)
26	49 109	ENS. ILS COUPE-LEGUMES	VEGETABLE SLICER REED SWITCH ASSEMBLY
27	49 107	PLAQUE FRONTALE	FRONT PLATE
28	502 171	BOUTON NOIR	BLACK KNOB
29	502 170	BOUTON VERT	GREEN KNOB
30	502 169	BOUTON ROUGE	RED KNOB
31	117 072	POIGNEE COMMUTATEUR	COMMUTATOR HANDLE
32	117 792	COMMUTATEUR	COMMUTATOR
33	39 088	ENS. PORTE JOINT	SEAL SUPPORT ASSEMBLY
34	501 624	BAGUE D'ETANCHEITE	SEAL RING
35	117 703	CLAVETTE	KEY
36	117 809	SUPPORT PLATINE	CONTROL BOARD SUPPORT
37	29 533	ENS. SUPPORT PLATINE	PCB SUPPORT ASSEMBLY
38	117 813	CARTE BOUTON	CONTROLS PCB
39	515 570	CABLE D'ALIMENTATION	POWER CORD
40	515 515	PRESSE ETOUPE	STRAIN RELIEF
41	27 406	ENS. COUPE-LEGUMES COMPLET	VEGETABLE SLICER ATTACHMENT
42	49 111	COUVERCLE COMPLET	COMPLETE FEED LEAD
43	39 661	POIGNEE	HANDLE
44	39 663	BUTEE DE POUSSOIR	PUSHER ABUTMENT
45	39 672	BAGUE DE GLISSEMENT	RING OF SLIDING
46	39 664	BAGUES EPAULEES (x2)	SHOUDERED RINGS (x2)
47	39 665	BIELLETTE ARRIERE	BACK TIEROD
48	39 666	AXE PIVOT 8x40	AXLE 8x40
49	39 667	AXE PIVOT 8x50	AXLE 8x50
50	39 668	GUIDE POUSSOIR MONTE	PUSHER GUIDE ASSEMBLY
51	39 662	POUSSOIR CAROTTES	CARROTS PUSHER
52	39 671	PORTE AIMANT MONTE	MAGNET HOLDER ASSEMBLY
53	39 669	POUSSOIR LEGUMES MONTE	VEGETABLE PUSHER ASSEMBLY
54	39 660	CLOISON AMOVIBLE	REMOVABLE WALL
55	39 670	PALIER EPAULE 18x25 (x2)	SHOULDERED RINGS 18x25 (x2)

Maj : 02/2014 | REV : a

robot coupe®

R 652

N° de série / Serial number
- 682 - - - - - - -

Index	Pièce / Part	Désignation	Description
56	29 706	ENSEMBLE BUTEE POUSSOIR	PUSHER STOP ASSEMBLY
57	117 321	BUTEE ANTI FRICTION	ANTI-FRICTION STOP
58	39 705	BAGUES EPAULEES (x2)	SHOULDERED RINGS (x2)
59	49 110	ENSEMBLE TAQUET D'ACCROCHAGE	LATCH ASSEMBLY
60	49 108	ENS. CUVE COUPE-LEGUMES	VEGETABLE SLICER BOWL ASSEMBLY
61	102 690	DISQUE EVACUATEUR	SLING PLATE
62	29 058	BAGUES EPAULEES (x2)	SHOULDERED RING (x2)
63	100 703	ENSEMBLE TIGE VERROUILLAGE	LOCKING ROD ASSEMBLY
64	39 834	ENSEMBLE PLAQUE DE VERROUILLAGE	LOCKING PLATE ASSEMBLY
65	118 433	ETOILE ACCROCHAGE	STAR FIXING
66	110 308	GOUPILLE AXE MOTEUR	MOTOR SHAFT PIN
67	39 819	ENSEMBLE ROULEMENT MOTEUR	MOTOR BEARING ASSEMBLY
68	105 885	VENTILATEUR	FAN
69	29 581	ENSEMBLE SOCLE	BASE ASSEMBLY
70	39 833	ENSEMBLE PIED (x4)	FOOT ASSEMBLY (x4)

A	PLATINE	POWER CIRCUIT BOARD
M	MOTEUR	MOTOR

Machine	Voltage	A	M
2 135 Pack 7D SWE	400/50/3	102 600	303 042
2 134 Pack 4D SWE			
22 733			
2 136			
22 734	415/50/3		303 043
2 137			
22 730	220/60/3		303 055
2 131			
22 732	380/60/3		301 047
2 133			
22 731	220/380/50/3	112 600	303 113
2 132			

Maj : 02/2014 | REV : a

robot coupe®

R 652 V.V.

N° de série / Serial number
- 683 - - - - - - -

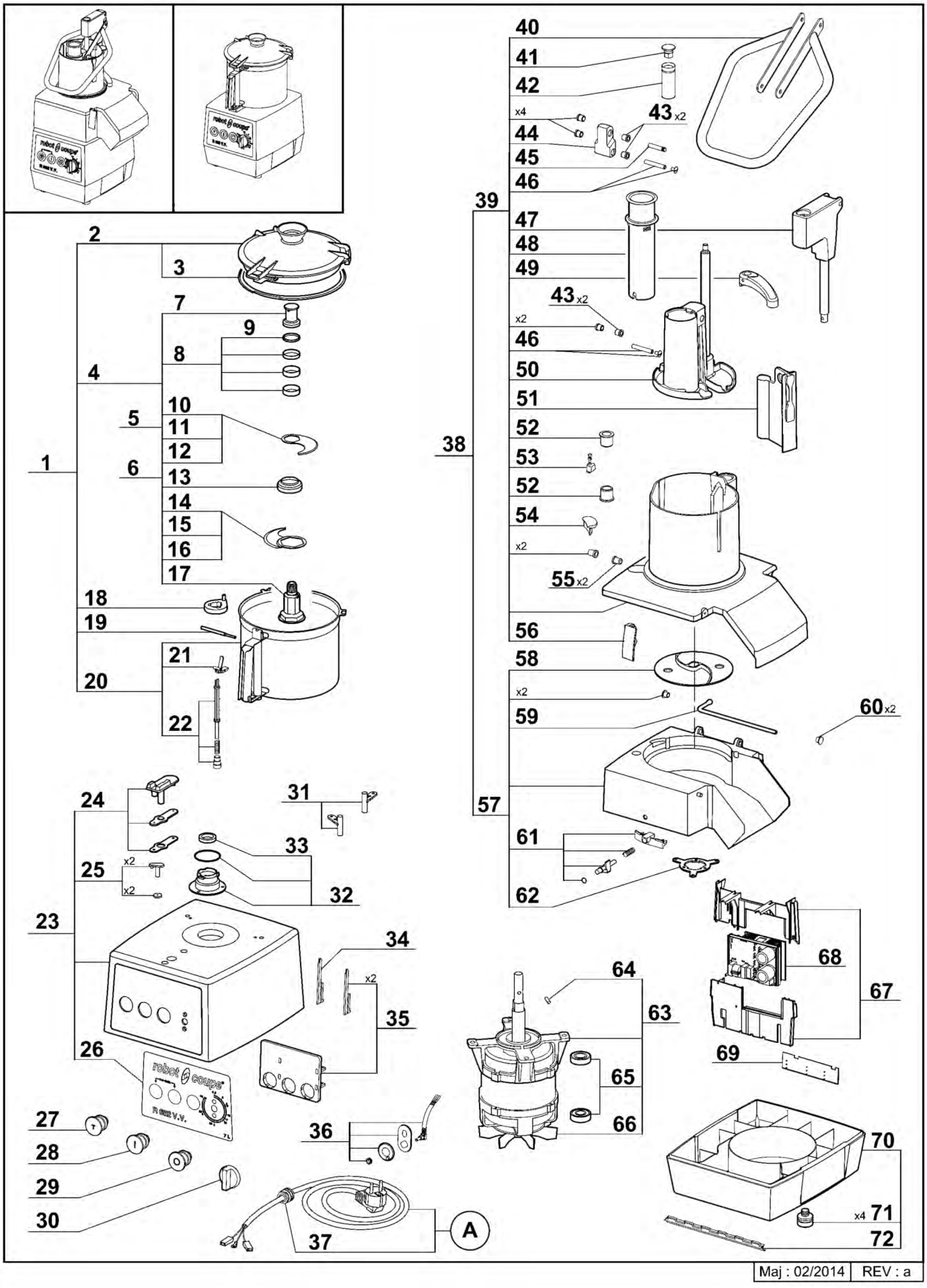

Maj : 02/2014 | REV : a

robot coupe®	R 652 V.V.	N° de série / Serial number - 683 - - - - - - - -

Index	Pièce / Part	Désignation	Description
1	27 128	CUTTER COMPLET	CUTTER ATTACHMENT
2	29 341	COUVERCLE CUTTER	CUTTER LID
3	117 100	JOINT COUVERCLE	LID SEAL
4	27 124	ENSEMBLE COUTEAU LISSE	SMOOTH BLADE ASSEMBLY
5	27 125	ENSEMBLE COUTEAU CRANTE	SERRATED BLADE ASSEMBLY
6	27 352	ENSEMBLE COUTEAU DENTE	FINE SERRATED BLADE ASSEMBLY
7	102 073	ECROU DE COUTEAU	BLADE LOCKING NUT
8	39 835	ENS. BAGUES COUTEAU	BLADE RINGS ASSEMBLY
9	117 031	BAGUE PLASTIQUE 5mm	PLASTIC RING 5mm
10	117 033	LAME SUPERIEURE LISSE	UPPER SMOOTH BLADE
11	117 035	LAME SUPERIEURE CRANTE	UPPER SERRATED BLADE
12	106 519	LAME SUPERIEURE DENTE	UPPER FINE SERRATED BLADE
13	117 029	ENTRETOISE BASSE	LOWER SPACER
14	117 032	LAME INFERIEURE LISSE	LOWER SMOOTH BLADE
15	117 034	LAME INFERIEURE CRANTE	LOWER SERRATED BLADE
16	106 520	LAME INFERIEURE DENTE	LOWER FINE SERRATED BLADE
17	103 904	SUPPORT COUTEAU	BLADE SUPPORT
18	117 320	DEMONTE COUTEAU	DISSASEMBLY BLADES TOOL
19	101 845	CLEF COUTEAU	KNIFE KEY
20	117 107	CUVE CUTTER	CUTTER BOWL
21	39 827	ENS. GACHETTE CUVE	BOWL LATCH ASSEMBLY
22	39 475	ENS. TIGE SECURITE	SAFETY ROD ASSEMBLY
23	49 106	ENS. SUPPORT MOTEUR	MOTOR SUPPORT ASSEMBLY
24	29 586	ENS. INTERRUPTEUR DE SECURITE CUTTER	CUTTER SAFETY SWITCH ASSEMBLY
25	29 336	ENS. APPUIS CUVE (x2)	BOWL SUPPORT ASSEMBLY (x2)
26	49 112	PLAQUE FRONTALE	FRONT PLATE
27	502 171	BOUTON NOIR	BLACK KNOB
28	502 170	BOUTON VERT	GREEN KNOB
29	502 169	BOUTON ROUGE	RED KNOB
30	117 073	POIGNEE POTENTIOMETRE	POTENTIOMETER HANDLE
31	49 109	ENS. INTERRUPTEUR DE SECURITE C-LEGUMES	VEGETABLE SLICER SAFETY SWITCH ASSEMBLY
32	39 088	ENS. PORTE JOINT	SEAL SUPPORT ASSEMBLY
33	501 624	BAGUE D'ETANCHEITE	SEAL RING
34	117 703	CLAVETTE	KEY
35	29 533	ENS. SUPPORT PLATINE	PCB SUPPORT ASSEMBLY
36	39 202	POTENTIOMETRE	POTENTIOMETER
37	515 515	PRESSE ETOUPE	STRAIN RELIEF
38	27 406	COUPE-LEGUMES COMPLET	VEGETABLE SLICER ATTACHMENT
39	49 111	COUVERCLE COMPLET	COMPLETE FEED LEAD
40	39 661	POIGNEE	HANDLE
41	39 663	BUTEE DE POUSSOIR	PUSHER ABUTMENT
42	39 672	BAGUE DE GLISSEMENT	RING OF SLIDING
43	39 664	BAGUES EPAULEES (x2)	SHOULDERED RINGS (x2)
44	39 665	BIELLETTE ARRIERE	BACK TIEROD
45	39 666	AXE PIVOT 8x40	AXLE 8x40
46	39 667	AXE PIVOT 8x50	AXLE 8x50
47	39 668	GUIDE POUSSOIR MONTE	PUSHER GUIDE ASSEMBLY
48	39 662	POUSSOIR CAROTTES	CARROTS PUSHER
49	39 671	PORTE AIMANT MONTE	MAGNET HOLDER ASSEMBLY
50	39 669	POUSSOIR LEGUMES MONTE	VEGETABLE PUSHER ASSEMBLY
51	39 660	CLOISON AMOVIBLE	REMOVABLE WALL
52	39 670	PALIER EPAULE 18x25 (x2)	SHOULDERED RINGS 18x25 (x2)
53	29 706	ENSEMBLE BUTEE POUSSOIR	PUSHER STOP ASSEMBLY
54	117 321	BUTEE ANTI FRICTION	ANTI-FRICTION STOP
55	39 705	BAGUES EPAULEES (x2)	SHOULDERED RINGS (x2)
56	49 110	ENSEMBLE TAQUET D'ACCROCHAGE	LATCH ASSEMBLY

Maj. : 02/2014 | REV : a

robot coupe®	R 652 V.V.	N° de série / Serial number - 683 - - - - - - - -

Index	Pièce / Part	Désignation	Description
57	49 108	ENS. CUVE COUPE-LEGUMES	VEGETABLE SLICER BOWL ASSEMBLY
58	102 690	DISQUE EVACUATEUR	SLING PLATE
59	100 703	ENS. TIGE VERROUILLAGE	LOCKING ROD ASSEMBLY
60	29 058	BAGUES EPAULEES (x2)	SHOULDERED RINGS ASSEMBLY (x2)
61	39 834	ENS. PLAQUE DE VEROUILLAGE	LOCKING PLATE ASSEMBLY
62	118 433	ETOILE ACCROCHAGE	STAR FIXING
63	303 009	MOTEUR	MOTOR
64	110 308	GOUPILLE AXE MOTEUR	MOTOR SHAFT PIN
65	39 819	ENS. ROULEMENTS MOTEUR	MOTOR BEARINGS ASSEMBLY
66	105 885	VENTILATEUR	FAN
67	39 973	SUPPORT VARIATEUR	VARIATOR SUPPORT
68	39 972	VARIATEUR	VARIATOR
69	39 977	CARTE BOUTONS	CONTROLS BOARD
70	29 620	ENSEMBLE SOCLE	BASE ASSEMBLY
71	39 833	PIED GRIS (x4)	GREY FOOT (x4)
72	117 705	SEPARATEUR DE FLUX	AIR FLOW SEPARATOR

A	CABLE D'ALIMENTATION	POWER CORD

Machine	Voltage	A
22 736 UK	230/50-60/1	39 979
2 141 UK		
22 739 Aust		39 980
2 139 Aust		
22 735 DK		39 981
2 140 DK		
2 143 Pack 7D SWE		39 978
2 142 Pack 4D SWE		
22 738		
2 138		
22 737 ZAF		39 600
2 145 ZAF		
22 740 BRA		39 603
2 146 BRA		

BLIXER 5A Plus - BLIXER 6A - R 5A Plus - R 6A - R 502D - R 502E - R 602D - R 602E 230/400V-50Hz 3~

SCHEMA ELECTRIQUE — ELECTRIC DIAGRAM — ELEKTRISCHES SCHALTBILD

Important : Vérifier que les fils d'adaptation à la tension de votre réseau sont correctement positionnés (voir tableau ci-contre).

Caution : Check that the wires which allow the adaptation to the supply voltage are on the right terminal (table in the margin).

Wichtiger Hinweis : Unbedingt prüfen, ob die Drähte zur Anpassung an die Spannung Ihres Stromnetzes Korrekt positioniert sind (Tafel Gegenüber).

Fil Wire Leitung	Connecté sur Connect on AnschlieBen auf	
	230V	400V
WI1	JP2	JP3
C1	C1/230V	C1/400V
C2	C2/230V	C2/400V
C3	C3/230V	C3/400V

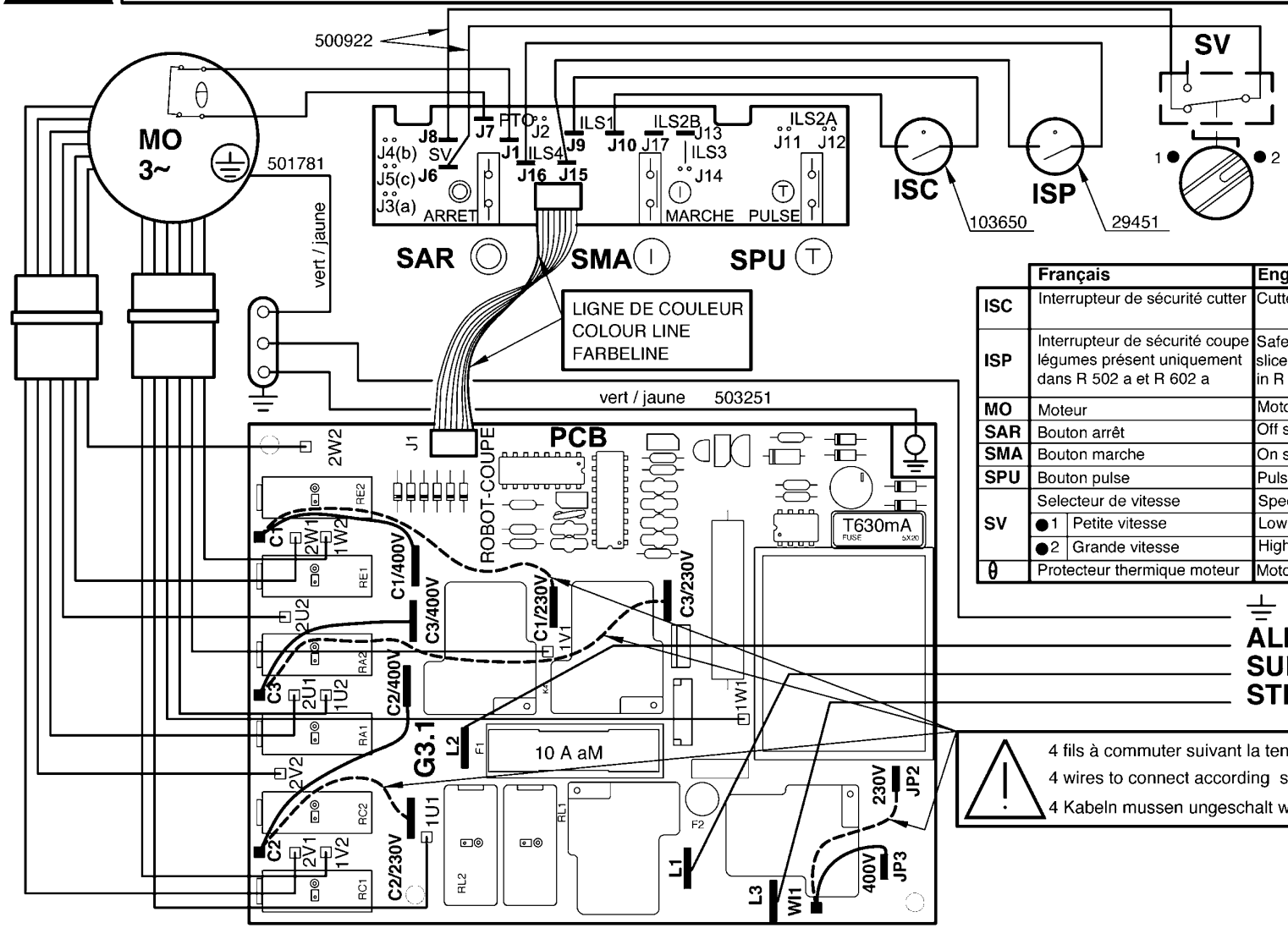

	Français	English	Deutsch
ISC	Interrupteur de sécurité cutter	Cutter lid safety switch	Sicherheitschalter Kutterdeckel
ISP	Interrupteur de sécurité coupe légumes présent uniquement dans R 502 a et R 602 a	Safety switch vegetables slicer only present in R 502 a - R 602 a	Sicherheitschalter Gemüsescnittdeckel nur in R 502 a und R 602 a
MO	Moteur	Motor	Motor
SAR	Bouton arrêt	Off switch	Stopschalter
SMA	Bouton marche	On switch	Betriebsschalter
SPU	Bouton pulse	Pulse switch	Impulsschalter
SV	Selecteur de vitesse	Speed selector	Geschwindigkeitschalter
	●1 Petite vitesse	Low speed	Kleine Geschwindigkeit
	●2 Grande vitesse	High speed	Grosse Geschwindigkeit
θ	Protecteur thermique moteur	Motor thermal protector	Motorthermoschutz

ALIMENTATION
SUPPLY
STROMVERSORGUNG

4 fils à commuter suivant la tension d'alimentation.
4 wires to connect according supply voltage.
4 Kabeln mussen ungeschalt werden entsprechend der Stromversorgung.

Blixer 5A Plus - R 5A Plus - R 6A - R 502D - R 602D **230/400V - 50Hz - 3~**

ATTENTION : **Il y a 4 fils à connecter suivant la tension d'alimentation.**

CAUTION : **There are 4 wires to connect according to the supply voltage.**

230 V / 50 Hz / 3~

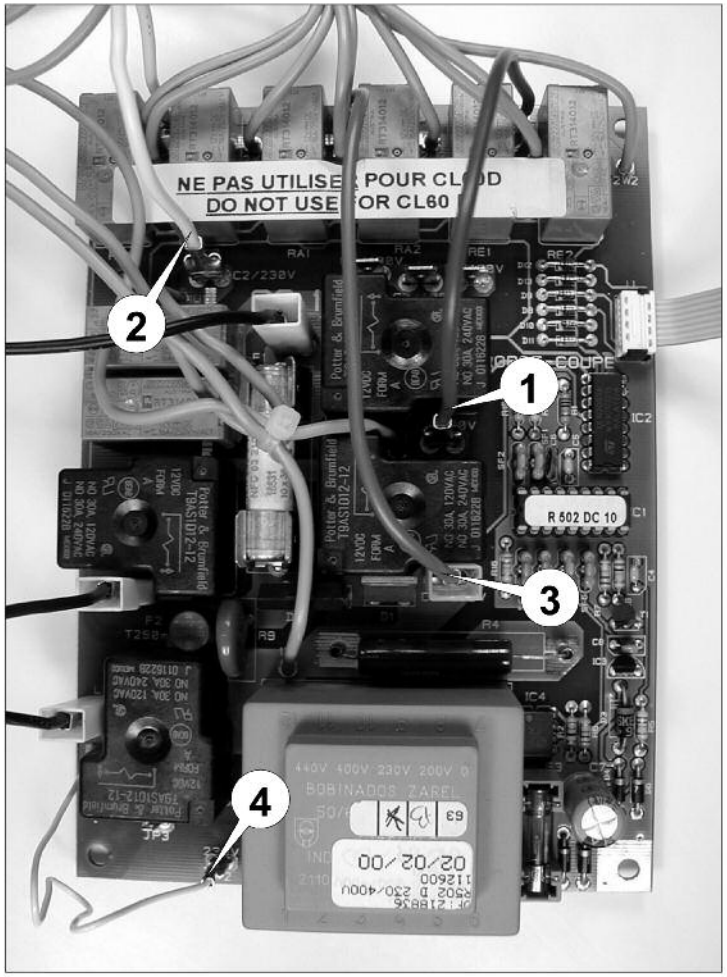

400 V / 50 Hz / 3~

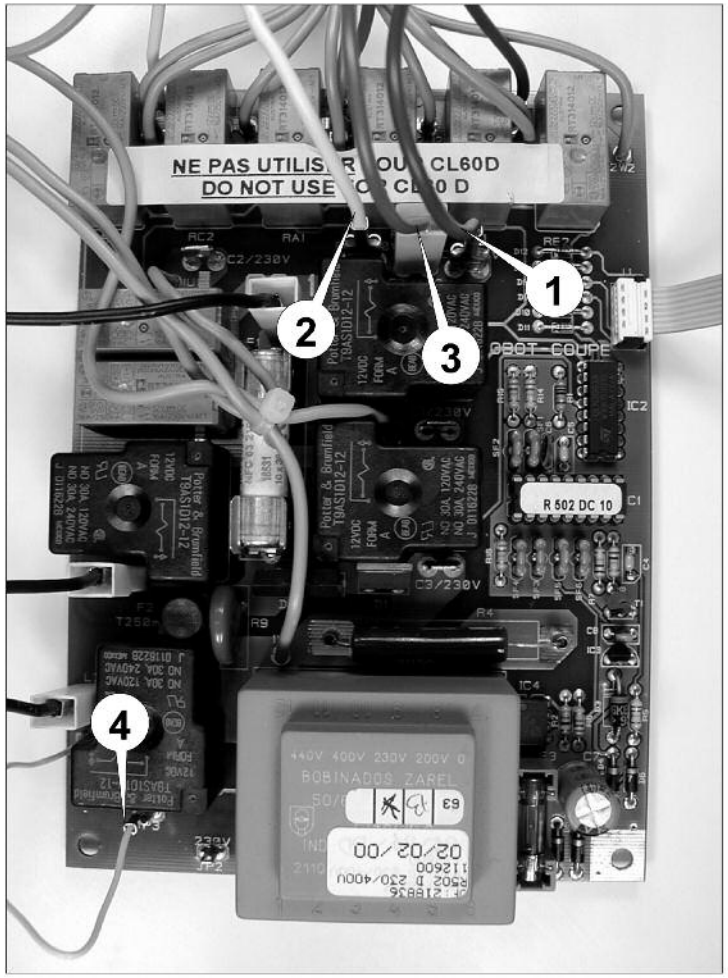

402205

SCHEMA ELECTRIQUE — ELECTRIC DIAGRAM — ELEKTRISCHES SCHALTBILD

Important
Précautions
Wichtiger Hinweis

Vérifier que le fil d'adaptation à la tension de votre réseau est correctement positionné (voir tableau ci-contre).
Check that the wire which allows the adaptation to the supply voltage is on the right terminal (table in the margin).
Unbedingt prüfen, ob der Draht zur Anpassung an die Spannung Ihres Stromnetzes Korrekt positioniert ist (Tafel Gegenüber).

Tension d'alimentation Supply voltage Stromspannung	Connexion Terminal Anschluss
200 V	200 (JP1)
220 -> 240 V	230 (JP2)
380 -> 415 V	400 (JP3)
440 V	440 (JP4)

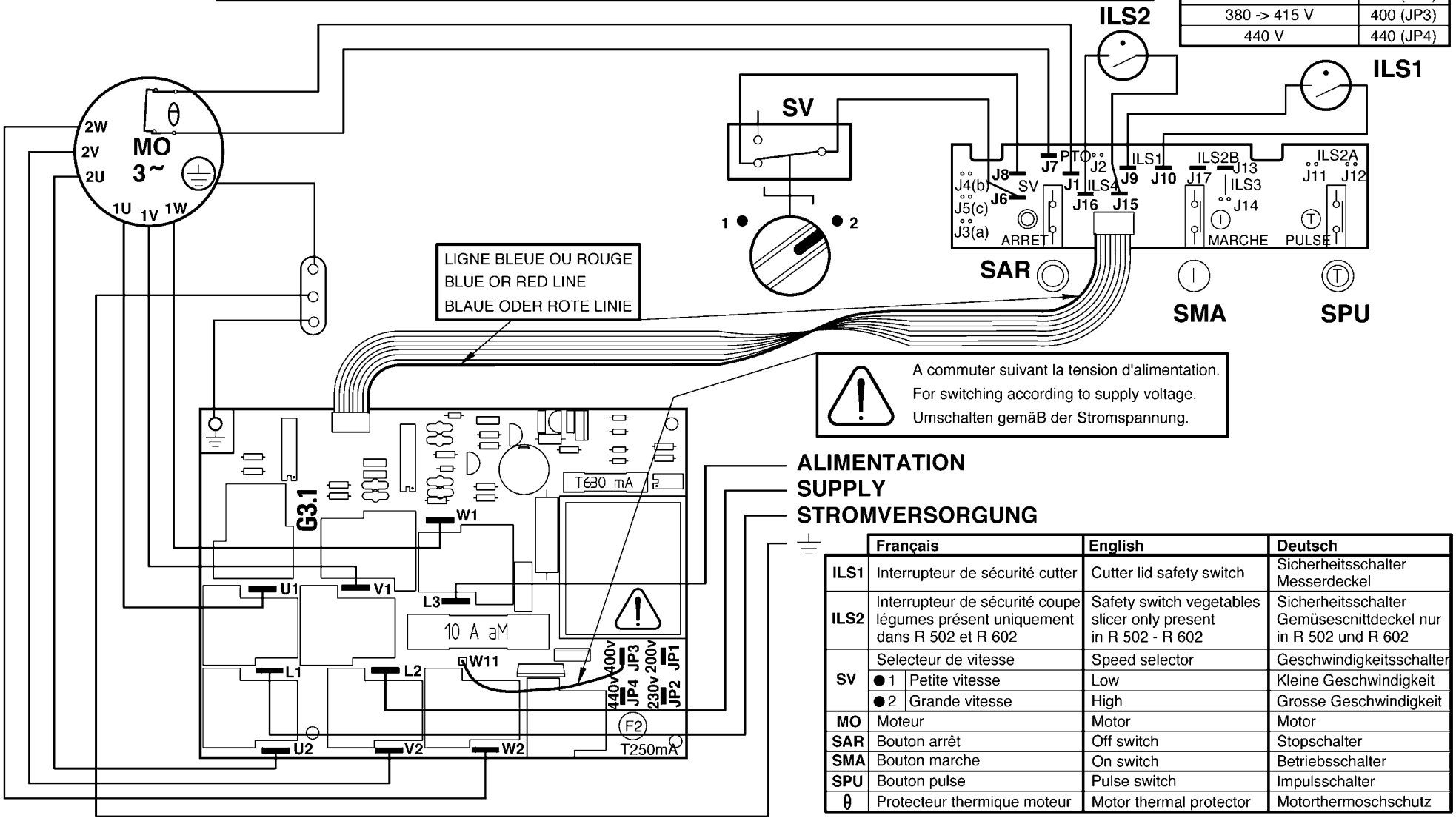

	Français	English	Deutsch
ILS1	Interrupteur de sécurité cutter	Cutter lid safety switch	Sicherheitsschalter Messerdeckel
ILS2	Interrupteur de sécurité coupe légumes présent uniquement dans R 502 et R 602	Safety switch vegetables slicer only present in R 502 - R 602	Sicherheitsschalter Gemüsescnittdeckel nur in R 502 und R 602
SV	Selecteur de vitesse	Speed selector	Geschwindigkeitsschalter
	● 1 Petite vitesse	Low	Kleine Geschwindigkeit
	● 2 Grande vitesse	High	Grosse Geschwindigkeit
MO	Moteur	Motor	Motor
SAR	Bouton arrêt	Off switch	Stopschalter
SMA	Bouton marche	On switch	Betriebsschalter
SPU	Bouton pulse	Pulse switch	Impulsschalter
θ	Protecteur thermique moteur	Motor thermal protector	Motorthermoschschutz

R 502 V.V.A - R 502 V.V.D - R 502 V.V.E - R 602 V.V.A - R 602 V.V.D - R 602 V.V.E

200-230V/50-60Hz 1~

SCHEMA ELECTRIQUE — ELECTRIC DIAGRAM — ELEKTRISCHES SCHALTBILD

Important : Vérifier le sens de rotation de l'outil (anti-horaire) si nécessaire inverser 2 fils du moteur.
Caution : Check the tool's rotation sense (anti-time) if necessary revers 2 motor wires.
Wichtiger Hinweis : Sinn Umdrehung von der Werkzeug unbedingt (anti-Stundlich) Notwendig zwei Leitung dor Motor umkehren

	Français	English	Deutsch
ILS1	Interrupteur de sécurité cutter	Cutter lid safety switch	Sicherheitsschalter kutterdeckel
ILS2	Interrupteur de sécurité coupe-légumes	Vegetables slicer safety switch	Sicherheitsschalter Gemüseschnittdeckel
MO	Moteur	Motor	Motor
P	Potentiomètre	Potentiometer	Potentiometer
SAR	Bouton poussoir ARRET	OFF switch	Stopschalter
SMA	Bouton poussoir MARCHE	ON switch	Betriebsschalter
SPU	Bouton poussoir IMPULSION	PULSE switch	Impulsschalter
θ	Protecteur thermique intégré au moteur	Thermal protector integrated in the motor	Thermoschutz im Motor integriert

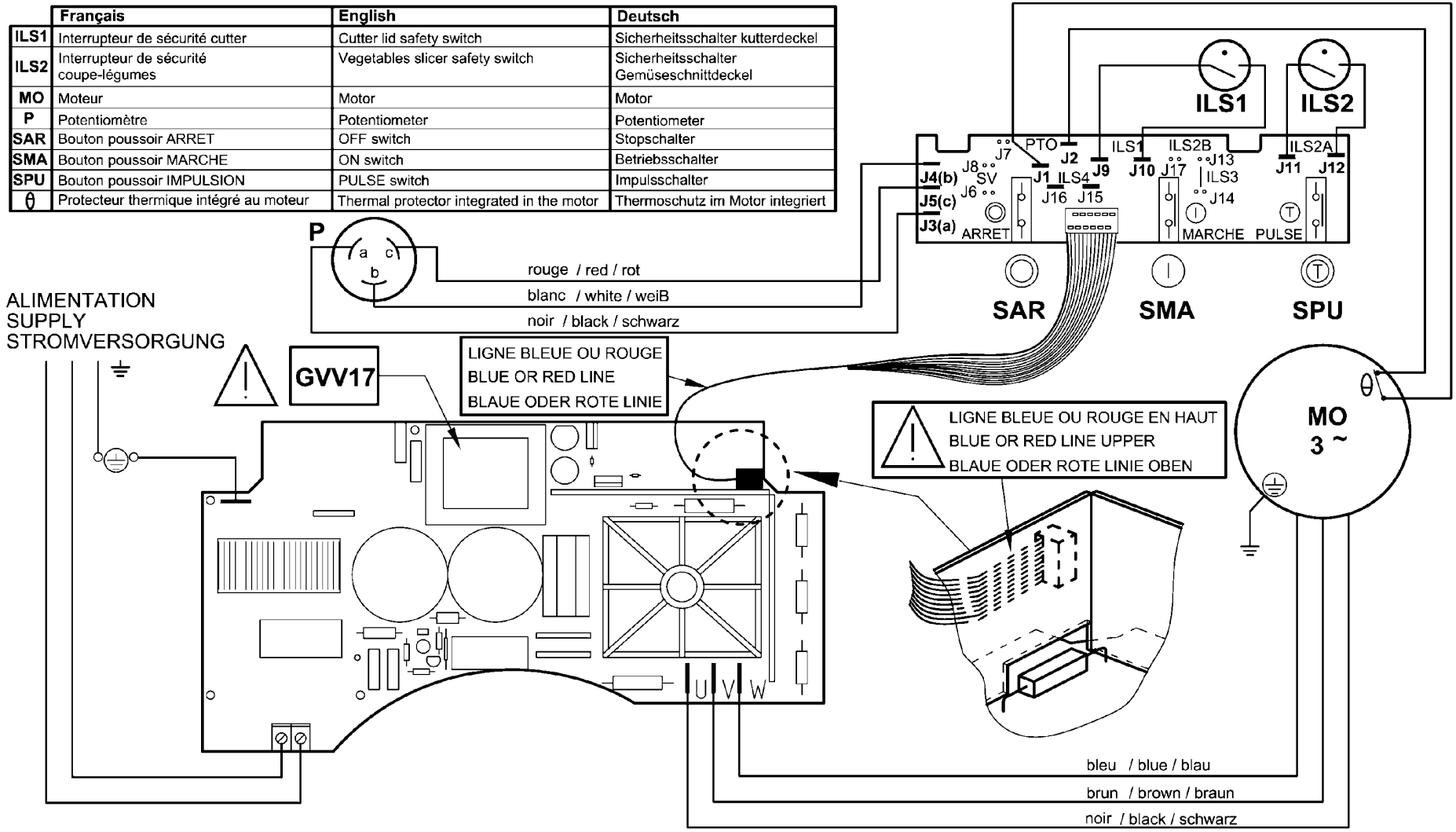

R 502 V.V.A - R 502 V.V.D - R 502 V.V.E - R 602 V.V.A - R 602 V.V.D - R 602 V.V.E 200-230V/50-60Hz 1~

SCHEMA ELECTRIQUE ELECTRIC DIAGRAM ELEKTRISCHES SCHALTBILD

Important : Vérifier le sens de rotation de l'outil (anti-horaire) si nécessaire inverser 2 fils du moteur.

Cautions : Check the tool's rotation sense (anti-time) if necessary revers 2 motor wires.

Wichtiger Hinweis : Sinn Umdrehung von der Werkzeug unbedingt (anti-Stundlich) Notwendig zwei Leitung dor Motor umkehren

	Français	English	Deutsch
ILS1	Interrupteur de sécurité cutter	Cutter lid safety switch	Sicherheitsschalter Messerdeckel
ILS2	Interrupteur de sécurité coupe-légumes	Vegetables slicer safety switch	Sicherheitsschalter Gemüseschnittdeckel
MO	Moteur	Motor	Motor
P	Potentiomètre	Potentiometer	Potentiometer
SAR	Bouton poussoir ARRET	OFF switch	Stopschalter
SMA	Bouton poussoir MARCHE	ON switch	Betriebsschalter
SPU	Bouton poussoir IMPULSION	PULSE switch	Impulsschalter
θ	Protecteur thermique intégré au moteur	Thermal protector integrated in the motor	Thermoschutz im Motor integriert

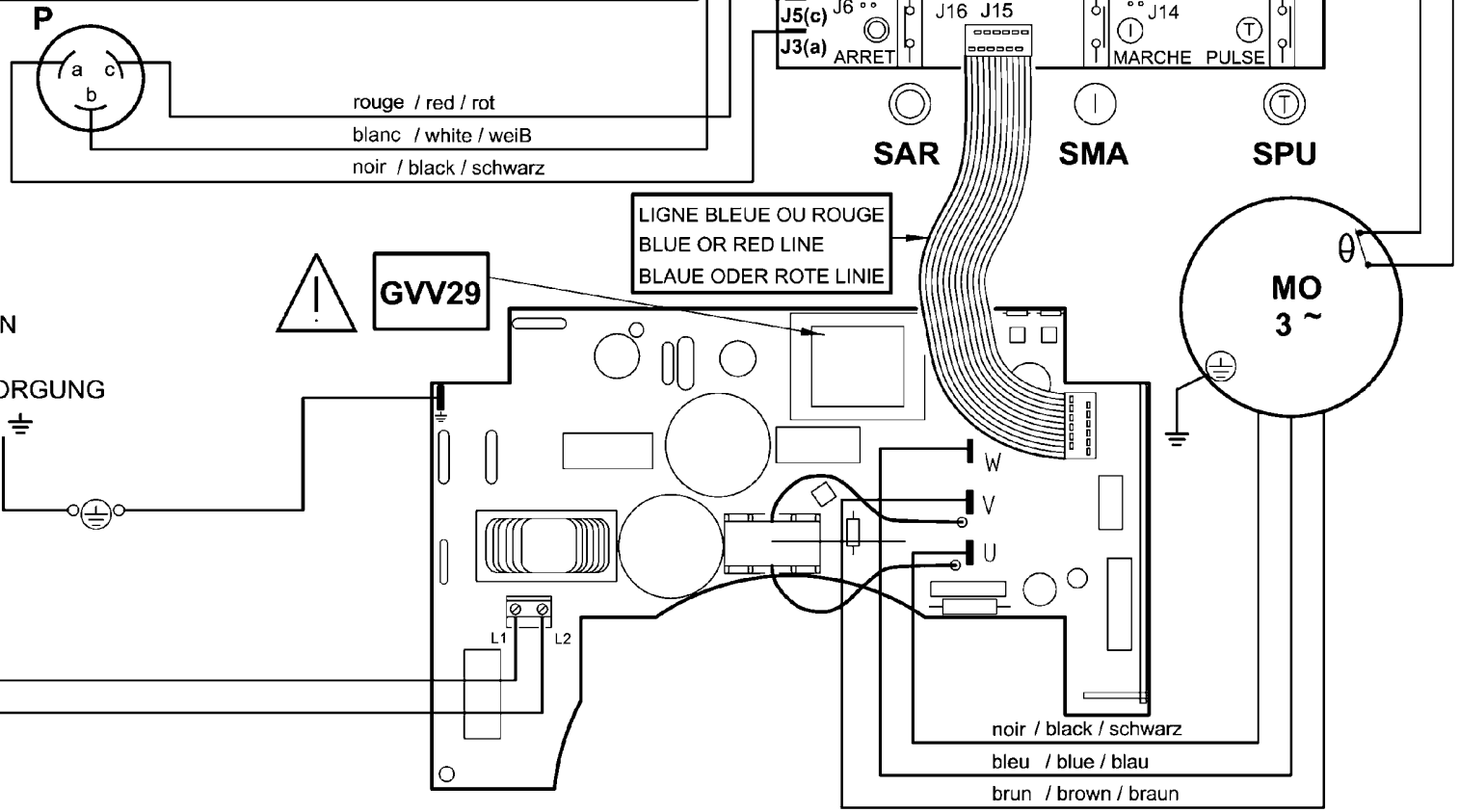

R652

200, 230, 400V/50-60Hz 440V/60Hz 3~

SCHEMA ELECTRIQUE — ELECTRIC DIAGRAM — ELEKTRISCHES SCHALTBILD

Important
Précautions
Wichtiger Hinweis

Vérifier que le fil d'adaptation à la tension de votre réseau est correctement positionné (voir tableau ci-contre).
Check that the wire which allows the adaptation to the supply voltage is on the right terminal (table in the margin).
Unbedingt prüfen, ob der Draht zur Anpassung an die Spannung Ihres Stromnetzes Korrekt positioniert ist (Tafel Gegenüber).

A partir de / From / Von
R652 _____: G68201111XX

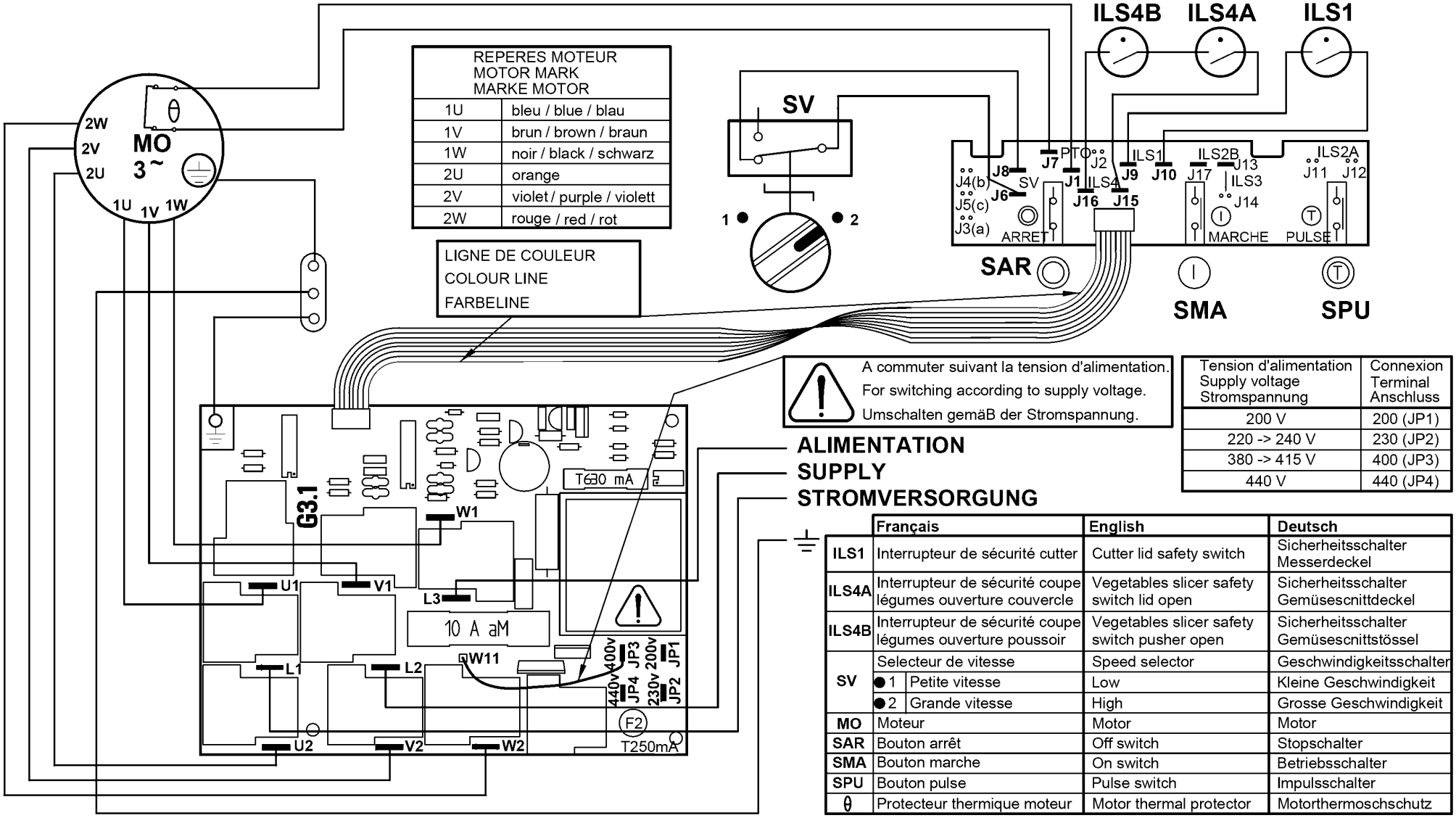

REPERES MOTEUR MOTOR MARK MARKE MOTOR	
1U	bleu / blue / blau
1V	brun / brown / braun
1W	noir / black / schwarz
2U	orange
2V	violet / purple / violett
2W	rouge / red / rot

LIGNE DE COULEUR
COLOUR LINE
FARBELINE

A commuter suivant la tension d'alimentation.
For switching according to supply voltage.
Umschalten gemäß der Stromspannung.

ALIMENTATION
SUPPLY
STROMVERSORGUNG

Tension d'alimentation Supply voltage Stromspannung	Connexion Terminal Anschluss
200 V	200 (JP1)
220 -> 240 V	230 (JP2)
380 -> 415 V	400 (JP3)
440 V	440 (JP4)

	Français	English	Deutsch
ILS1	Interrupteur de sécurité cutter	Cutter lid safety switch	Sicherheitsschalter Messerdeckel
ILS4A	Interrupteur de sécurité coupe légumes ouverture couvercle	Vegetables slicer safety switch lid open	Sicherheitsschalter Gemüsescnittdeckel
ILS4B	Interrupteur de sécurité coupe légumes ouverture poussoir	Vegetables slicer safety switch pusher open	Sicherheitsschalter Gemüsescnittstössel
SV	Selecteur de vitesse	Speed selector	Geschwindigkeitsschalter
	● 1 Petite vitesse	Low	Kleine Geschwindigkeit
	● 2 Grande vitesse	High	Grosse Geschwindigkeit
MO	Moteur	Motor	Motor
SAR	Bouton arrêt	Off switch	Stopschalter
SMA	Bouton marche	On switch	Betriebsschalter
SPU	Bouton pulse	Pulse switch	Impulsschalter
θ	Protecteur thermique moteur	Motor thermal protector	Motorthermoschschutz

R652 V.V.

200-240V/50-60Hz 1~

SCHEMA ELECTRIQUE — ELECTRIC DIAGRAM — ELEKTRISCHES SCHALTBILD

	Français	English	Deutsch
CB	Carte boutons Réf. 112602	Switches card Ref. 112602	Schalteren Karte. Ref 112602
ISCL1	Interrupteur de Sécurité Coupe-Légumes ouverture couvercle	Vegetables slicer safety switch lid open	Sicherheitsschalter Gemüseschnittdeckel
ISCL2	Interrupteur de Sécurité Coupe-Légumes ouverture poussoir	Vegetables slicer safety switch pusher open	Sicherheitsschalter Gemüseschnittstössel
ISCU	Interrupteur de Sécurité CUtter	Cutter lid safety switch	Sicherheitsschalter Messerdeckel
MO	Moteur	Motor	Motor
P	Potentiomètre	Potentiometer	Potentiometer
SAR	Bouton poussoir ARRET	OFF switch	Stopschalter
SMA	Bouton poussoir MARCHE	ON switch	Betriebsschalter
SPU	Bouton poussoir IMPULSION	PULSE switch	Impulsschalter
V	Variateur Réf. 112380	Variator Ref. 112380	Variator Ref. 112380
PTO	Protecteur thermique intégré au moteur	Thermal protector integrated in the motor	Thermoschutz im Motor integriert

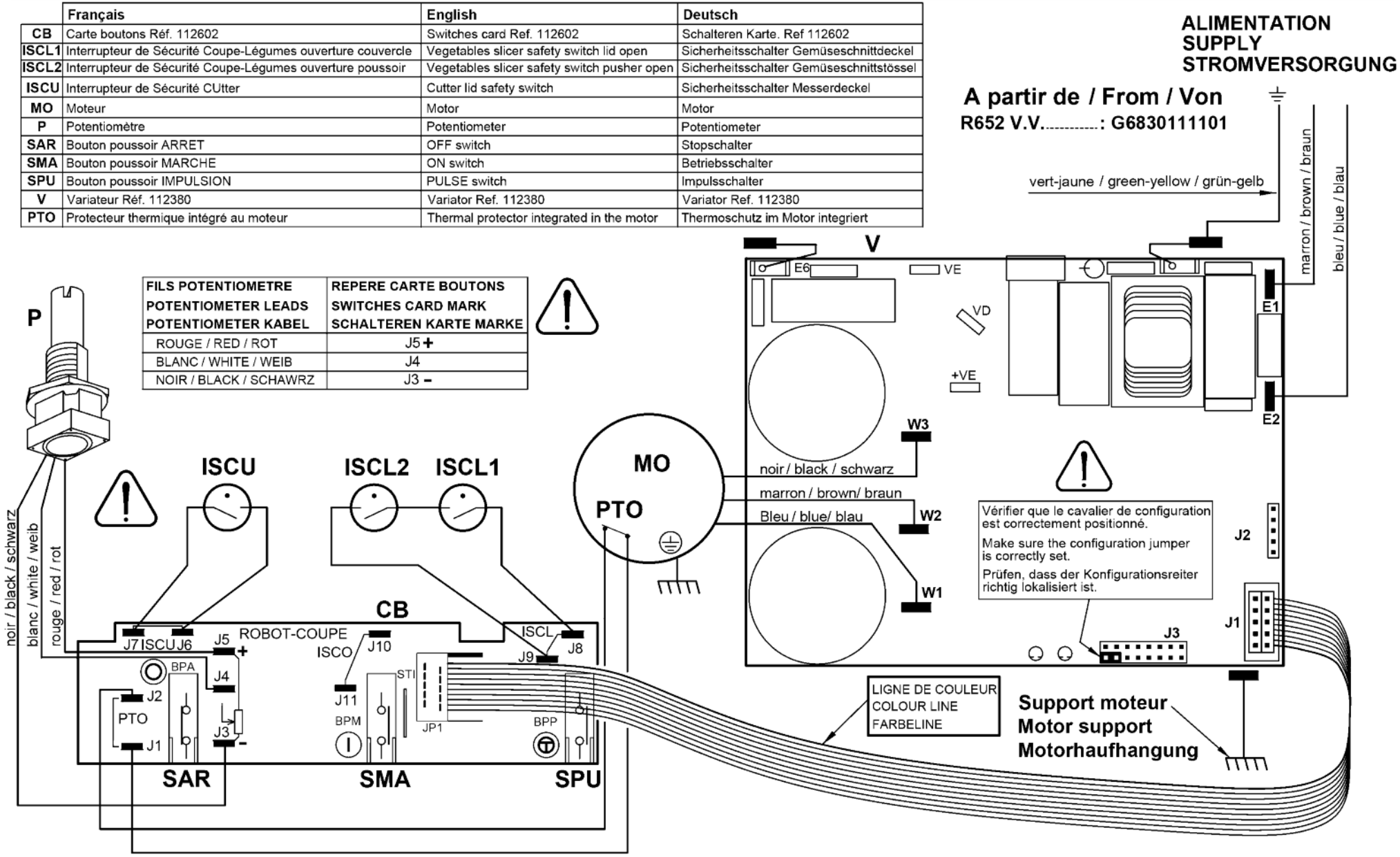

robot coupe®

Head Office, French,
Export and Marketing Department:
48, rue des Vignerons
94305 Vincennes Cedex- France
Tel.: 01 43 98 88 15 - Fax: 01 43 74 36 26
Email: international@robot-coupe.com

Service Clients Belgique
26, Rue des Hayettes
6540 Mont Sainte-Geneviève
Tél. : (071) 59 32 62
Fax : (071) 59 36 04
Email : info@robot-coupe.be

Delegación comercial en España:
Riera Figuera Major, 43
08304 Mataró (Barcelona)
Tel. : (93) 741 10 23 - Fax: (93) 741 12 73
Email: robot-coupe@robot-coupe.e.telefonica.net

Robot-Coupe Italia srl
Via Stelloni Levante 24/a
40012 Calderara di Reno (BO)
Tel: 051 72 68 10 - Fax: 051 72 68 12
Email: info@robot-coupe.it

www.robot-coupe.com

Réf. : 450 815 - 04/2015